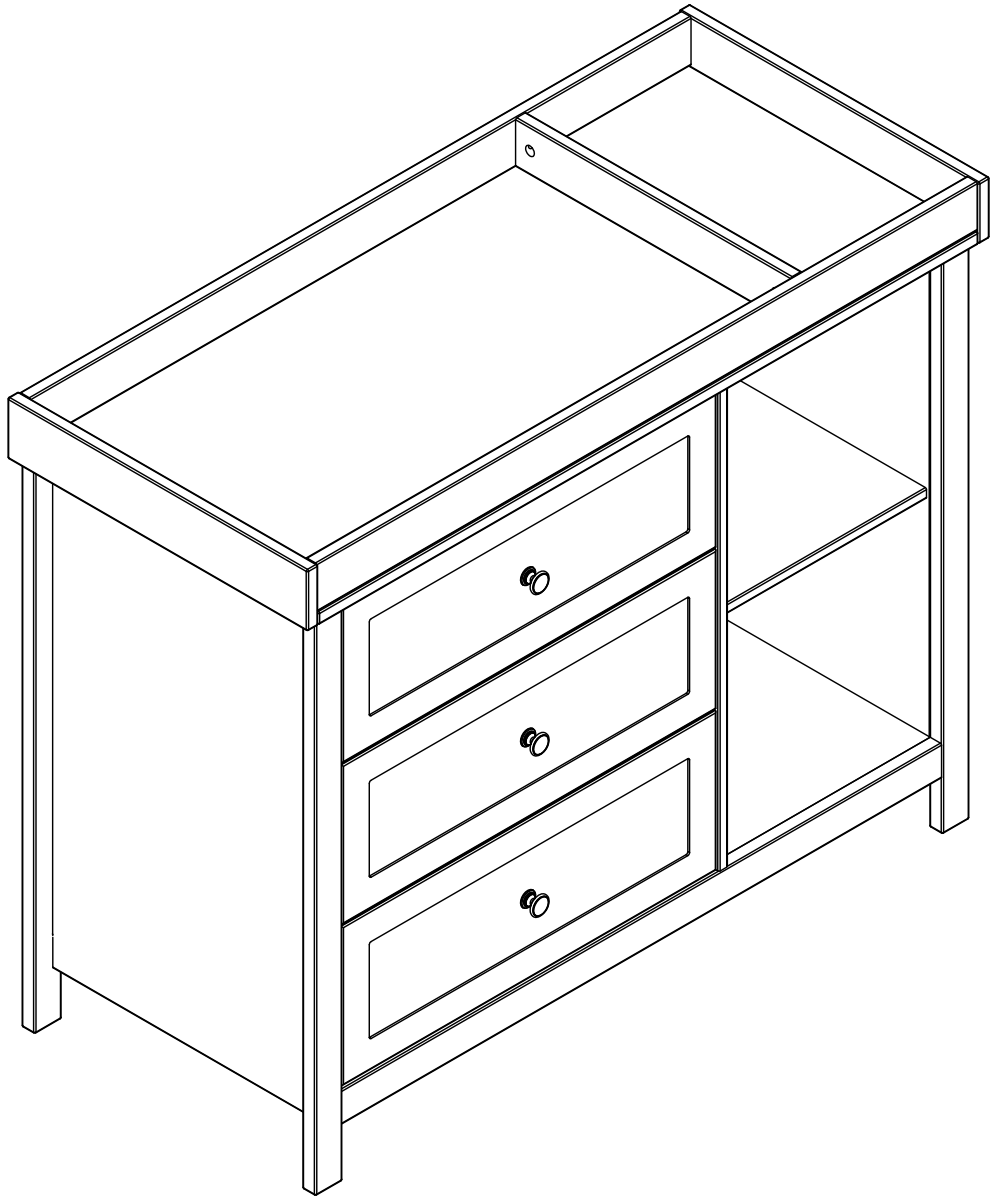

产品组立五金索引表				
代码	名称	规格	数量	备注
P16	挂衣杆底座		2	
P17	平头自攻丝	φ7*3.5*14	4	
P18	圆头自攻丝（防倾倒）	φ10*5*16	2	
	垫片（防倾倒）	φ16*φ7*1	2	
	尼龙织带（防倾倒）	210*25mm	2	
P19	L型内六角扳手	M4*106（球型）	1	

产品组立五金索引表				
代码	名称	规格	数量	备注
P1	木榫	φ8*30	32	
P2	三合一连接杆	M6*24mm	21	
P3	三合一偏心轮	Ø15*12mm	21	
P4	圆头自攻丝大帽	φ9.5*3.5*15	22	
P5	圆头自攻丝	φ8*4*45	12	
P6	塑料连接件	φ9*9	12	
P7	扇纹斜角尖头螺杆	φ13*M6*50	6	
P8	扇纹斜角尖头螺杆	φ13*M6*25	13	
P9	下拉档塑料五金	R10*15*10	4	
P10	铁销	φ4*30	4	
P11	弹簧插销	φ3*φ5*20*13	2	
P12	金属拉手	φ30*24	3	
P13	圆头拉手丝	M4*22	3	
P14	十字型横孔螺母	Ø10*M6*13	2	
P15	圆柱形搁板托	φ5*18	4	

产品组立五金索引表				
代码	名称	规格	数量	备注
U	挂衣杆	长348mm	1	

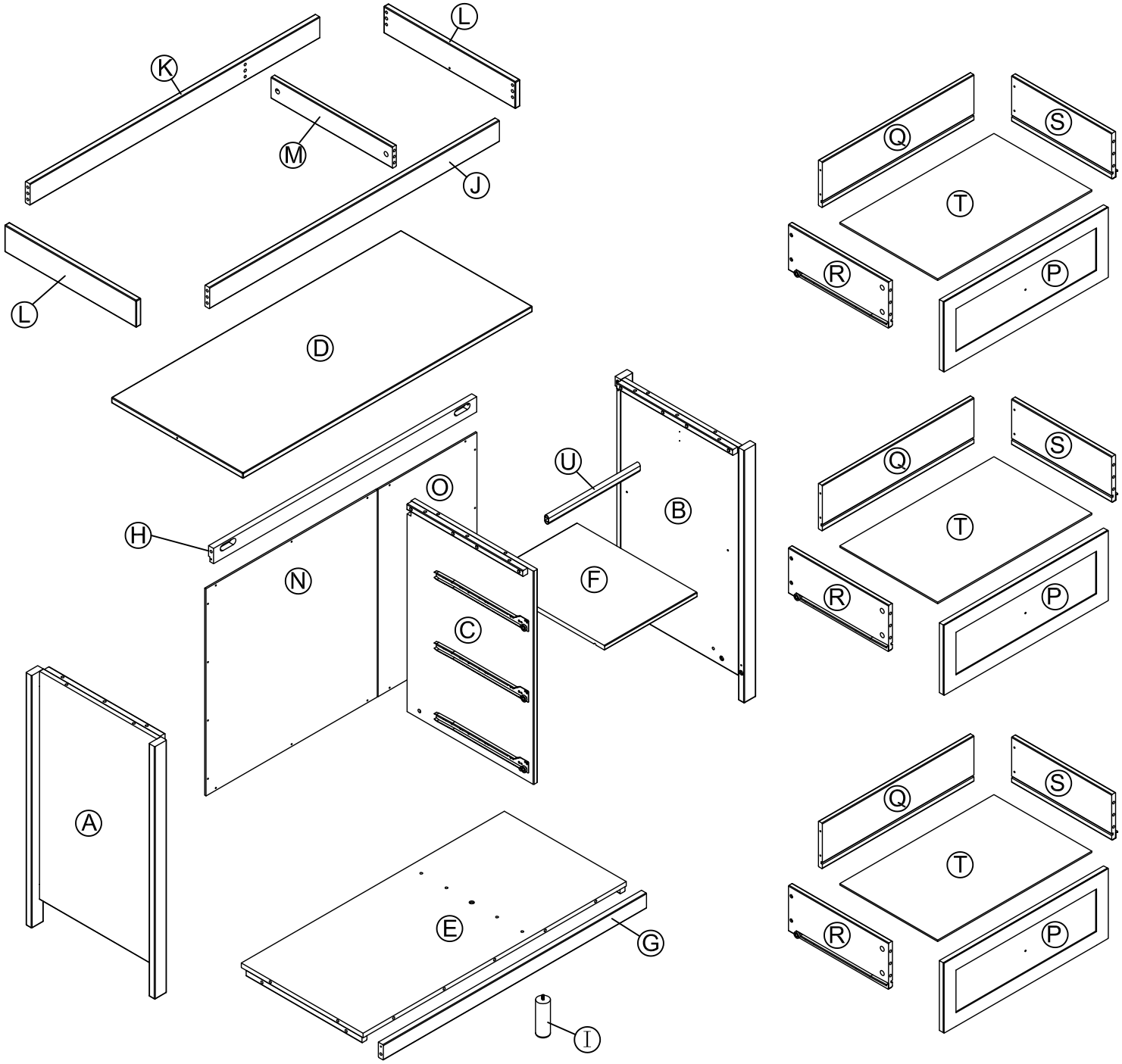
L
K
L
M
J
L
D
Q
S
T
R
P
U
O
B
H
N
F
C
Q
S
T
R
P
A
E
G
I
Q
S
T
R
P

Stage 1

P1:ø8*30=2
P2: M6*24=3
P3: Ø15*12mm=3

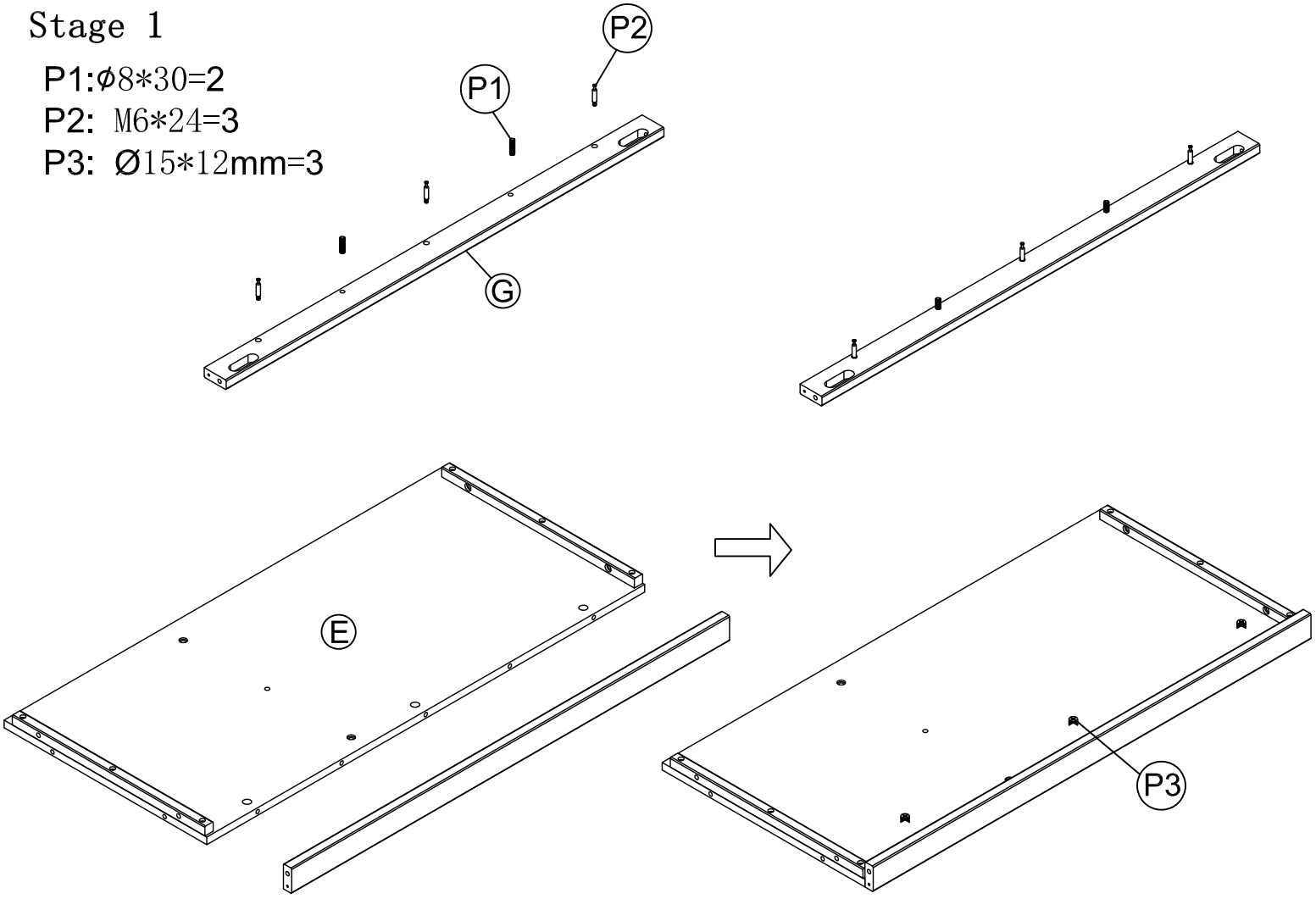

Stage 2

P16: 挂衣杆底座=2
P17: Ø7*3.5*14=4

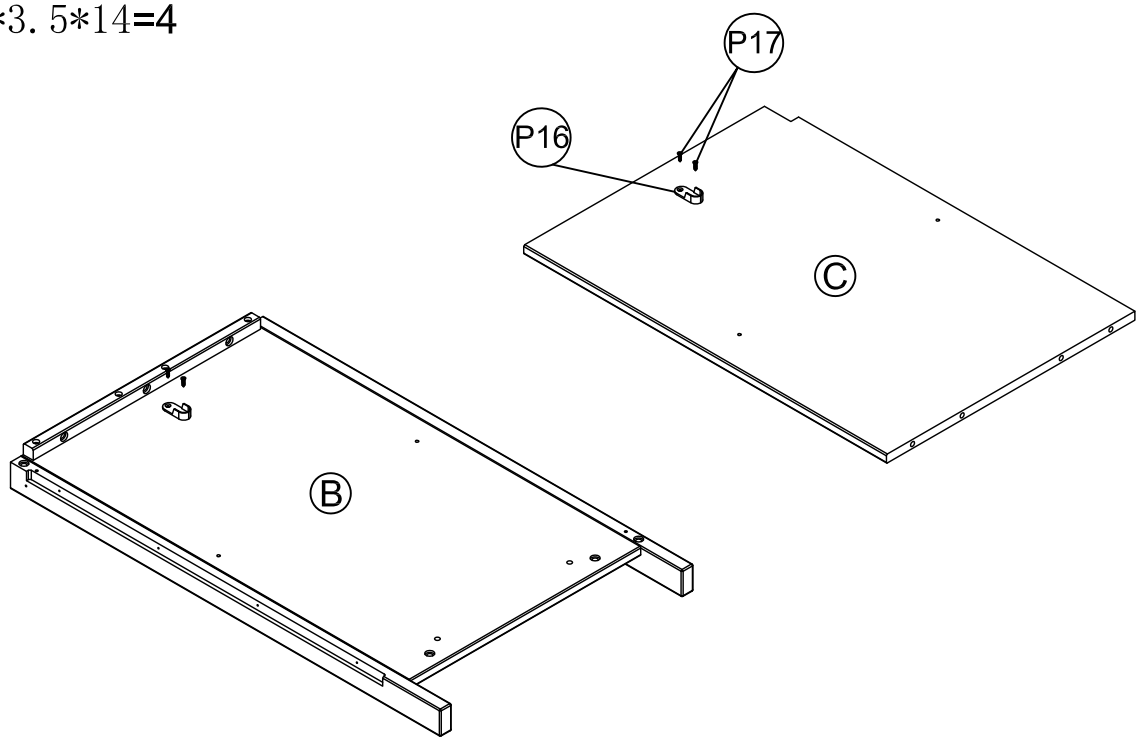

Stage 3

P1:ϕ8*30=4
P7: ϕ13*M6*50=4
P8: ϕ13*M6*25=4
P9: R10*15*10=4
P10: ϕ4*30=4

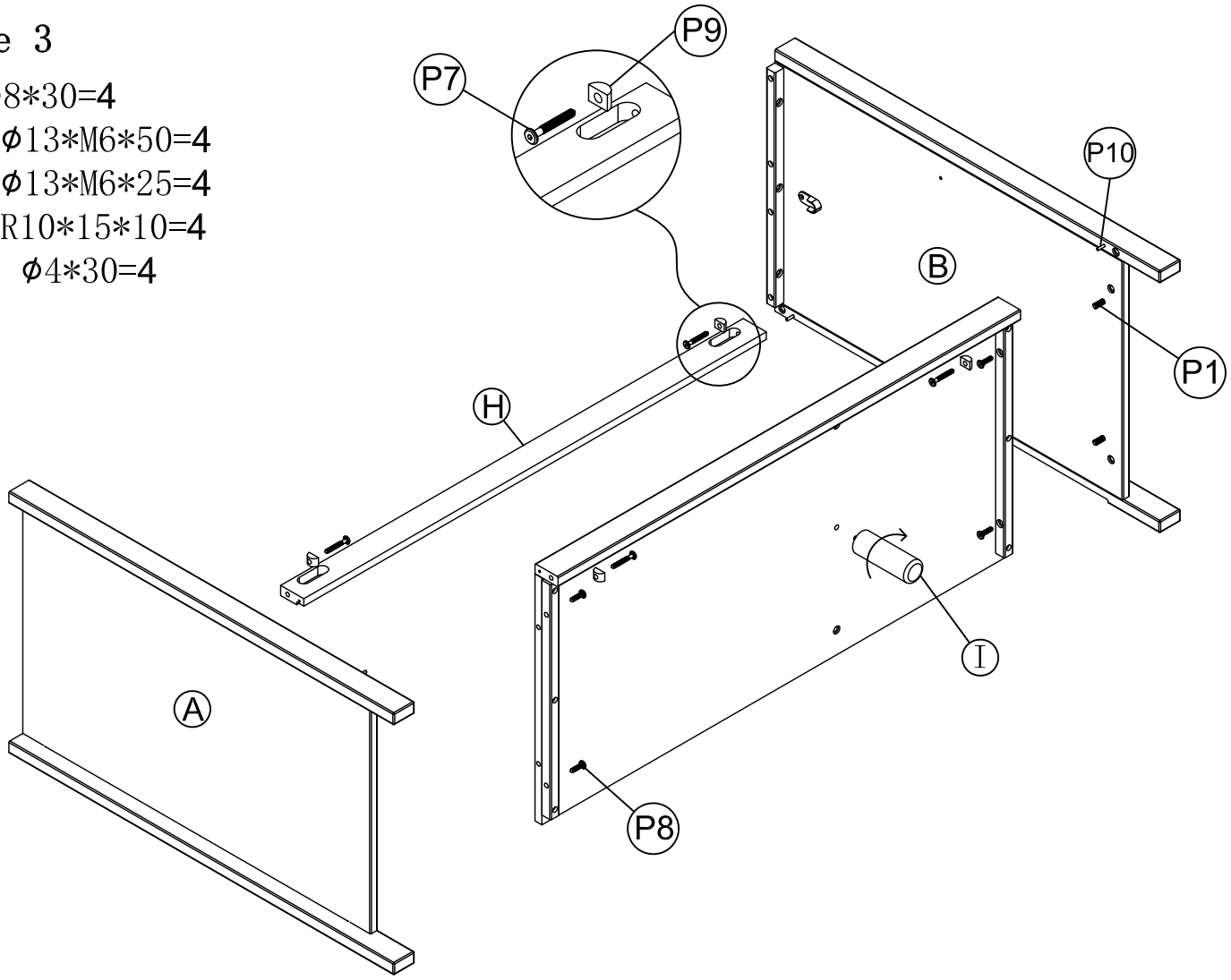

Stage 4

P1: ϕ8*30=2

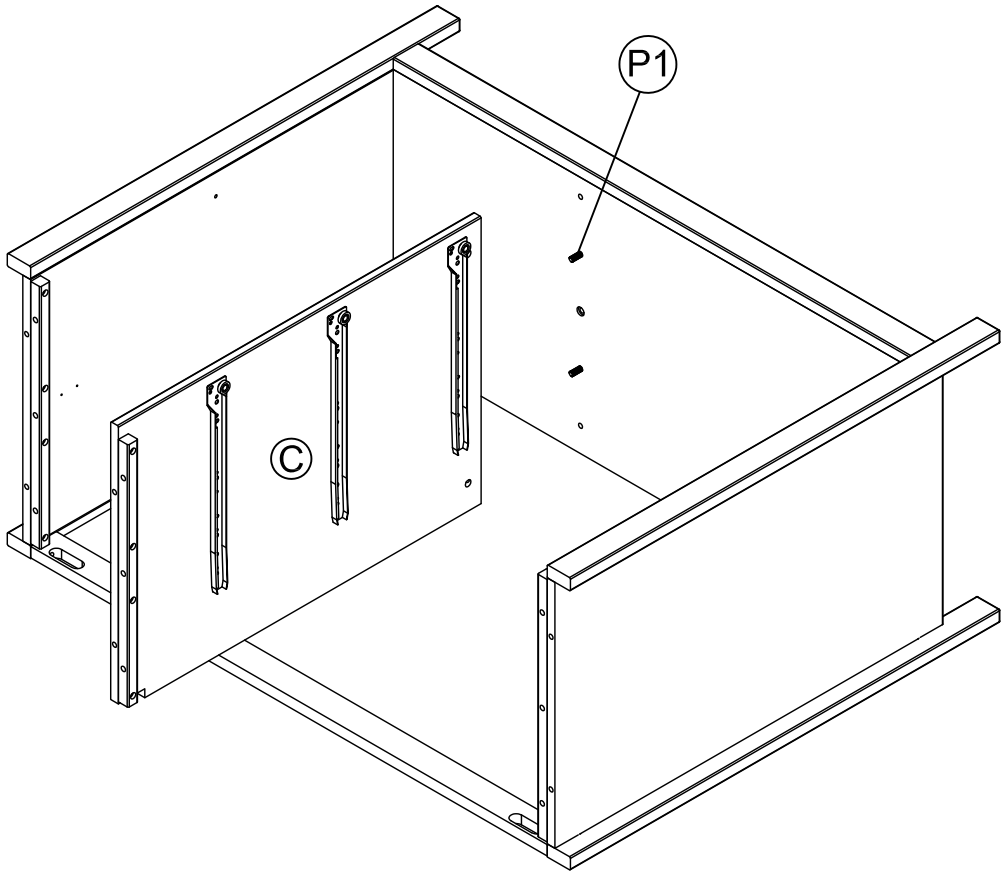

Stage 5

P7: ϕ13*M6*50=2

P14: Ø10*M6*13=2

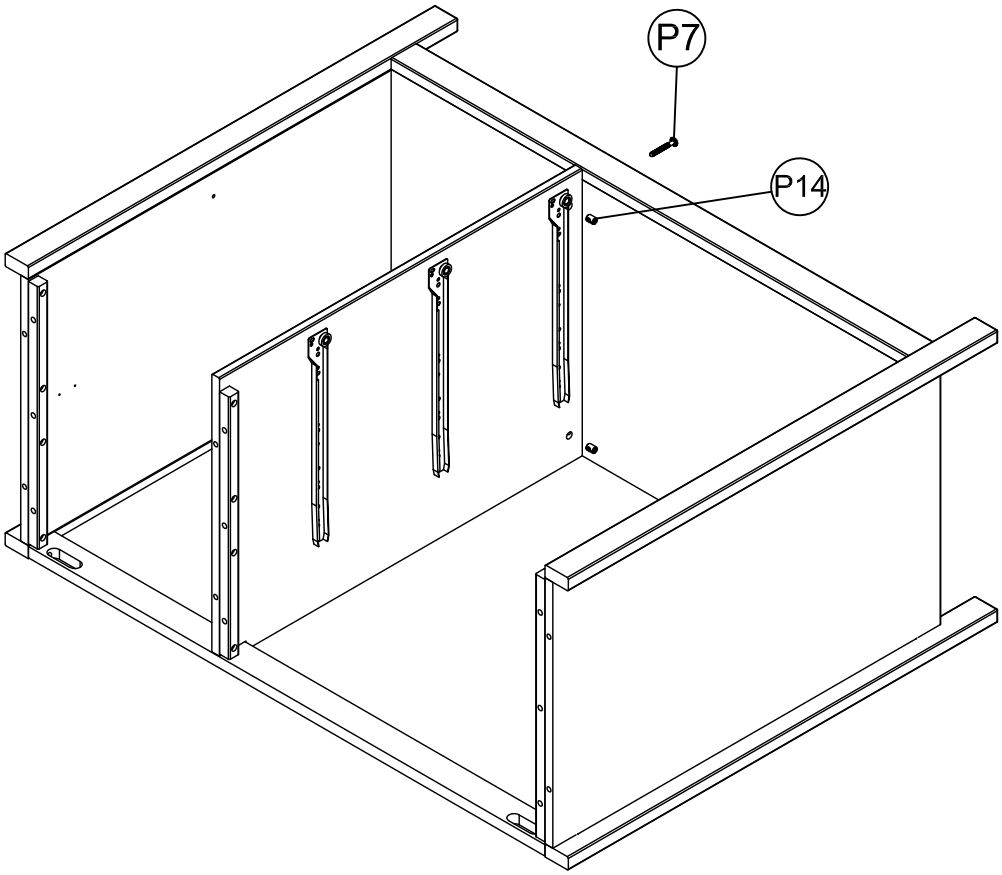

Stage 6

P1: ϕ8*30=6

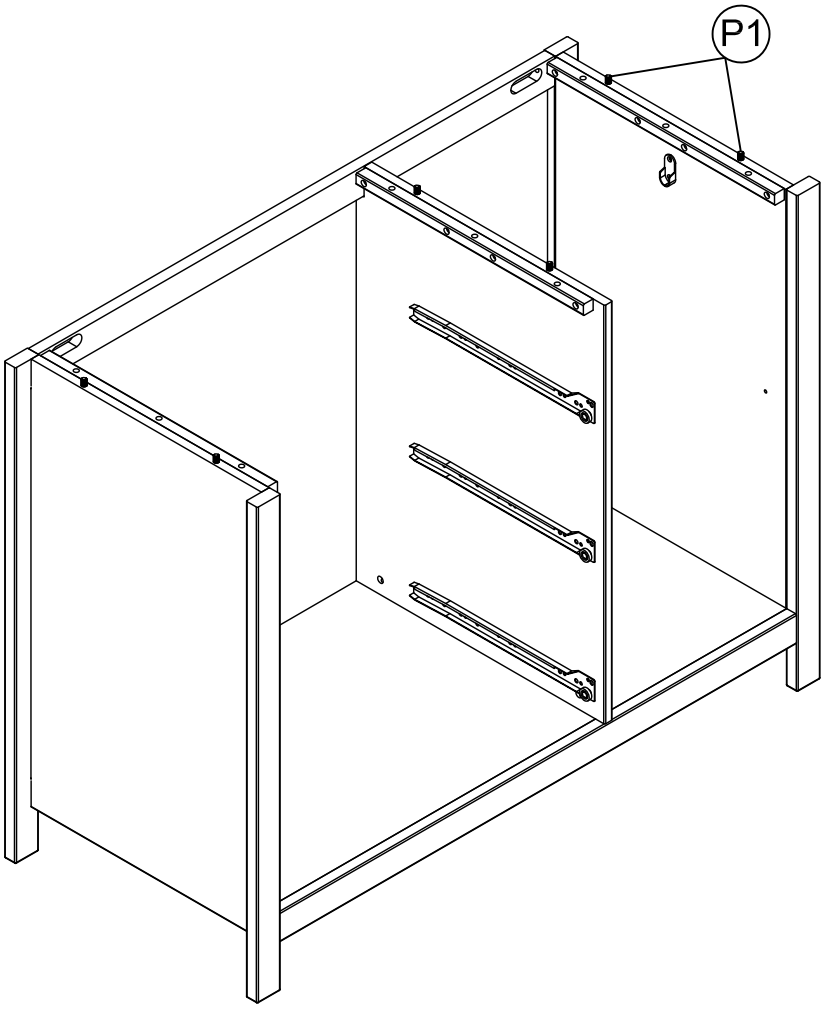

Stage 7

P8: φ13*M6*25=9

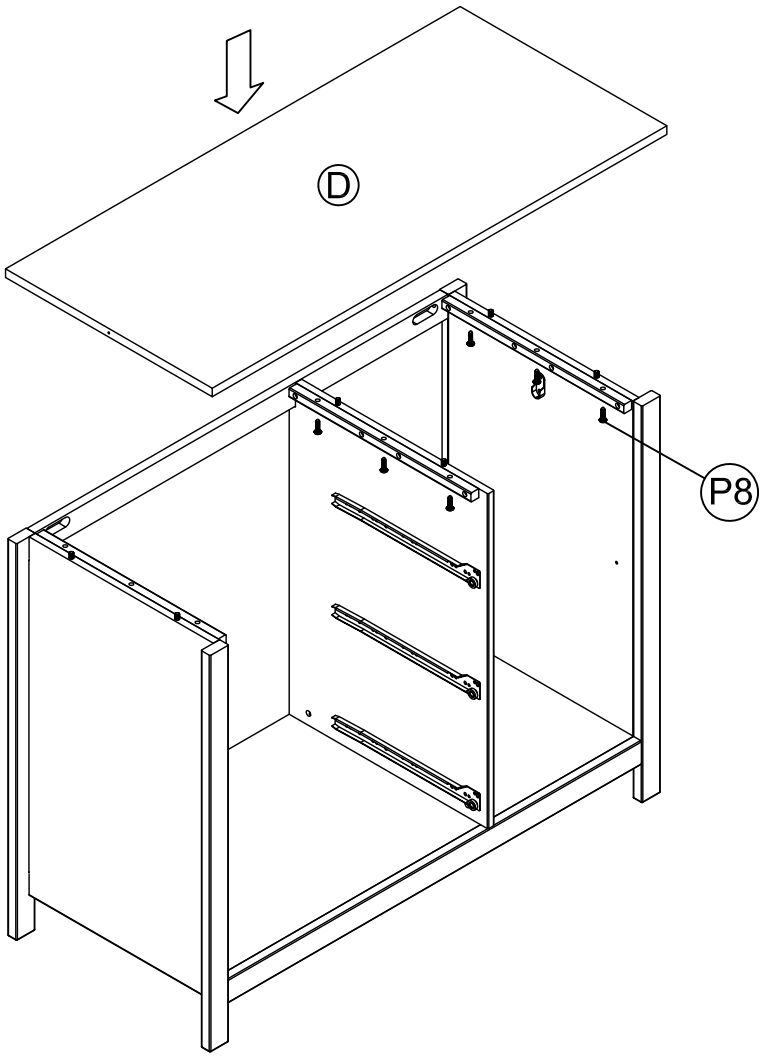

Stage 8

P4: φ9.5*3.5*15=22

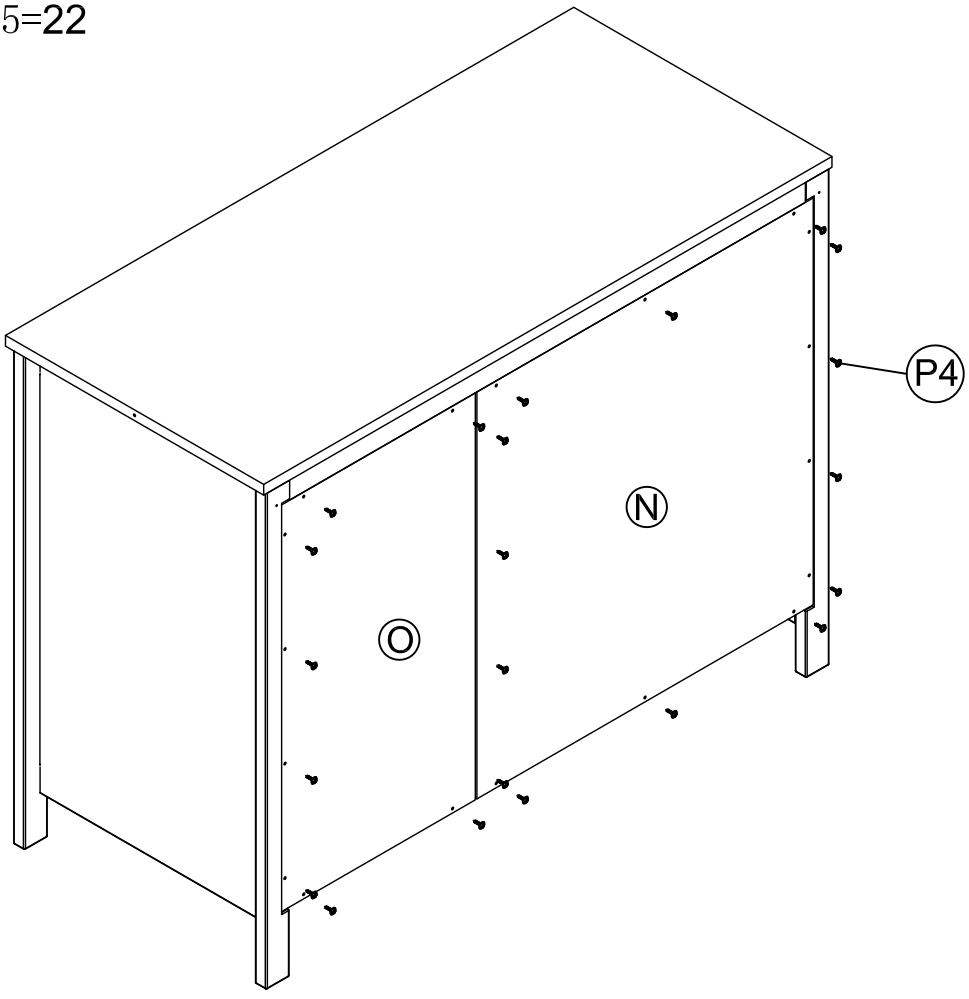

Stage 9

P18: ϕ10*5*16=2

ϕ16*ϕ7*1=2

210*25=2

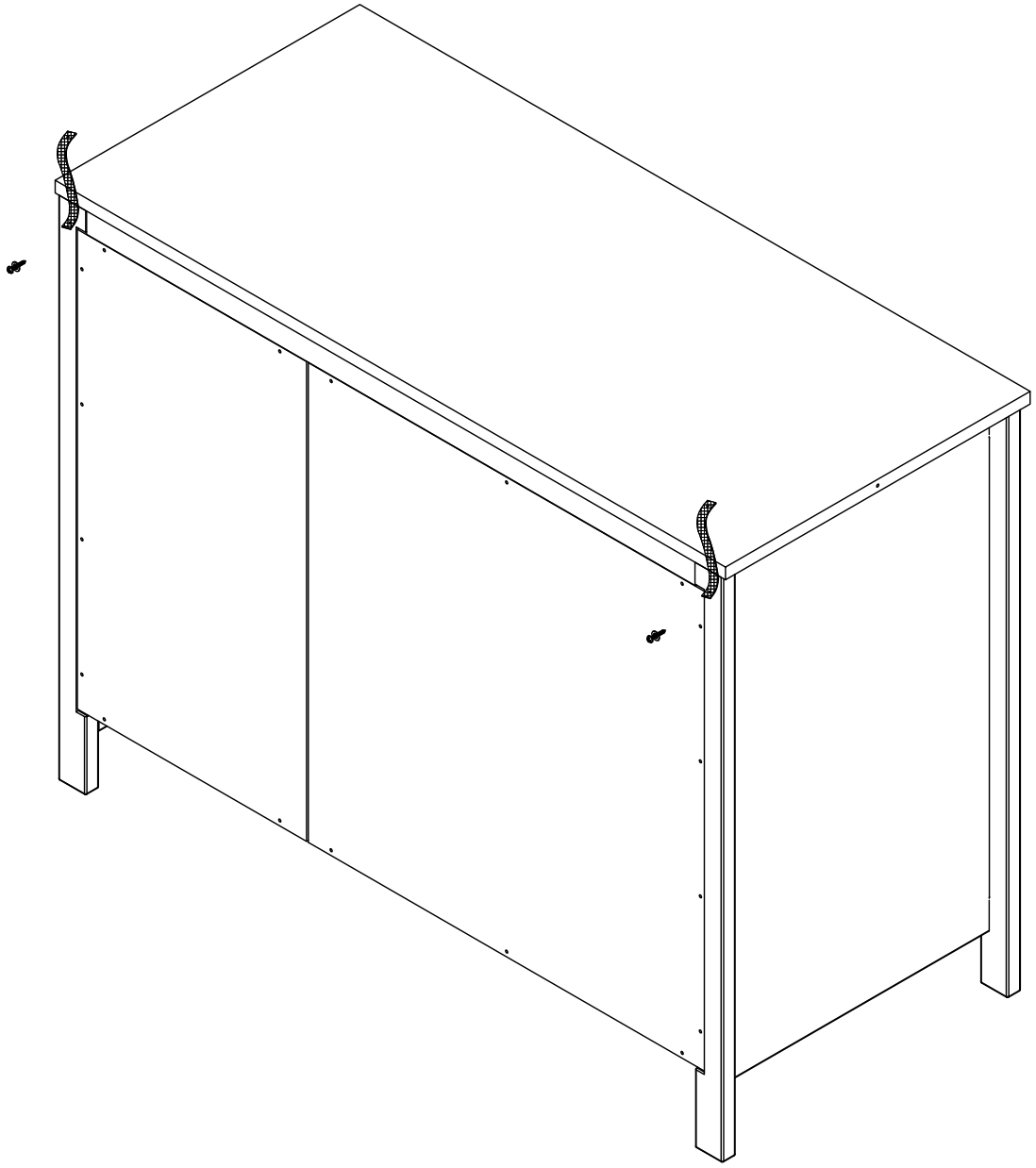

Stage 10

P1:ø8*30=4

P2: M6*24=2

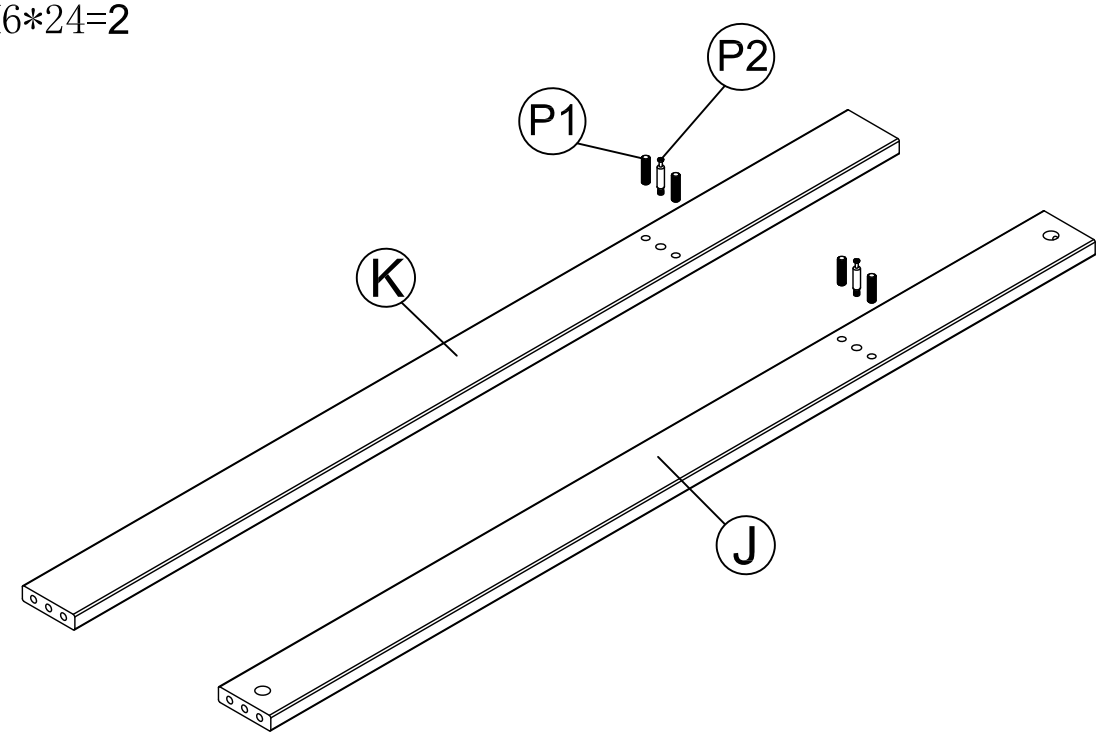

Stage 11

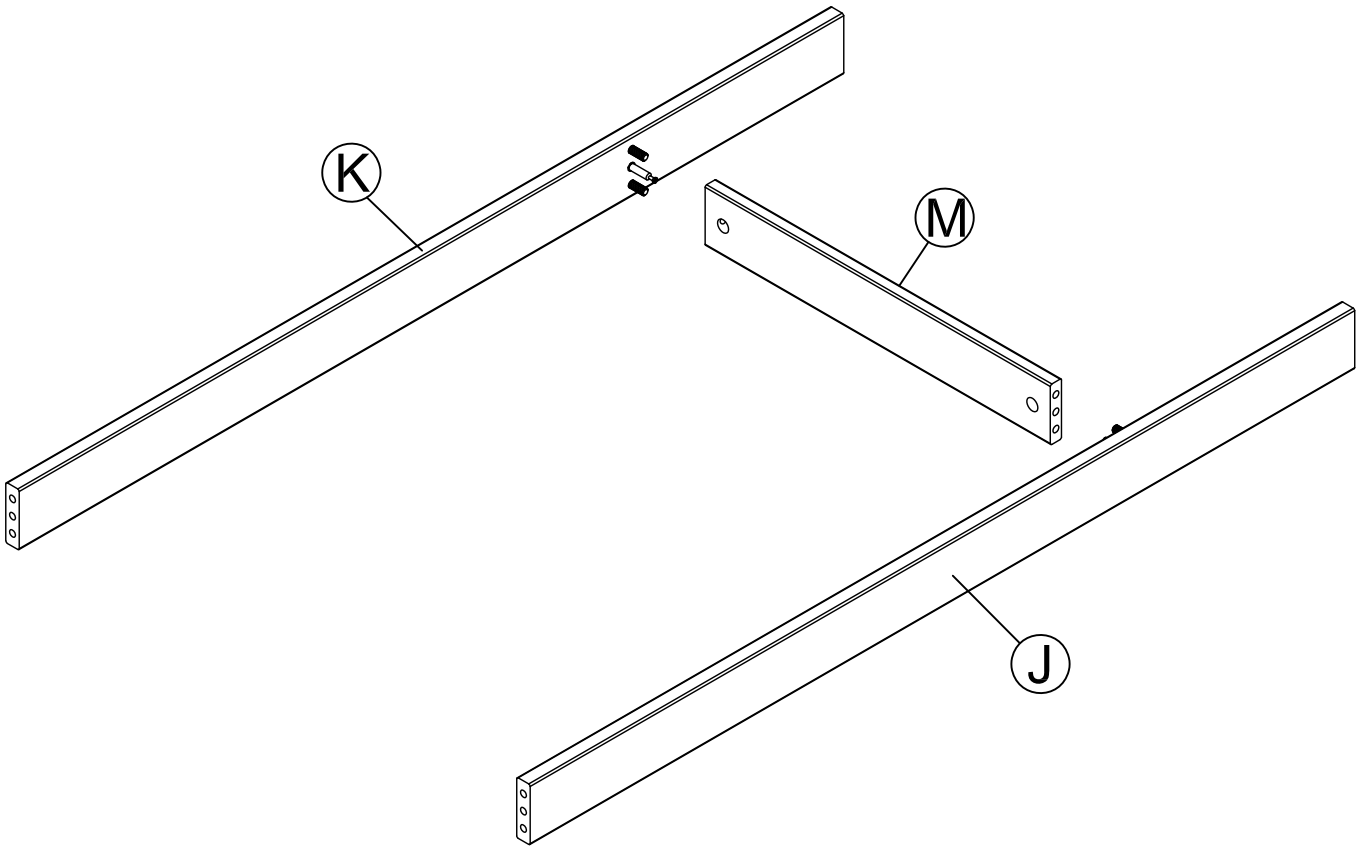

Stage 12

P3: Ø15*12mm=2

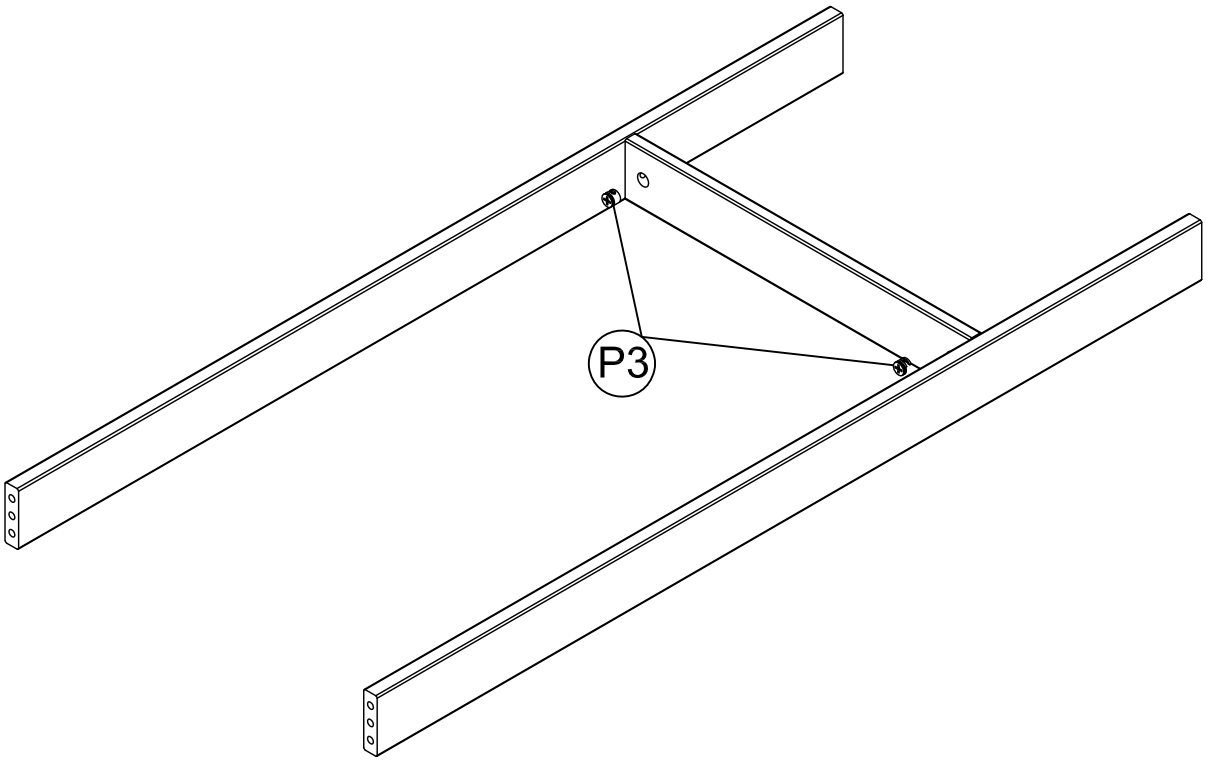

Stage 13

P1:ø8*30=8

P2: M6*24=4

P11:ø3*ø5*20*13=2

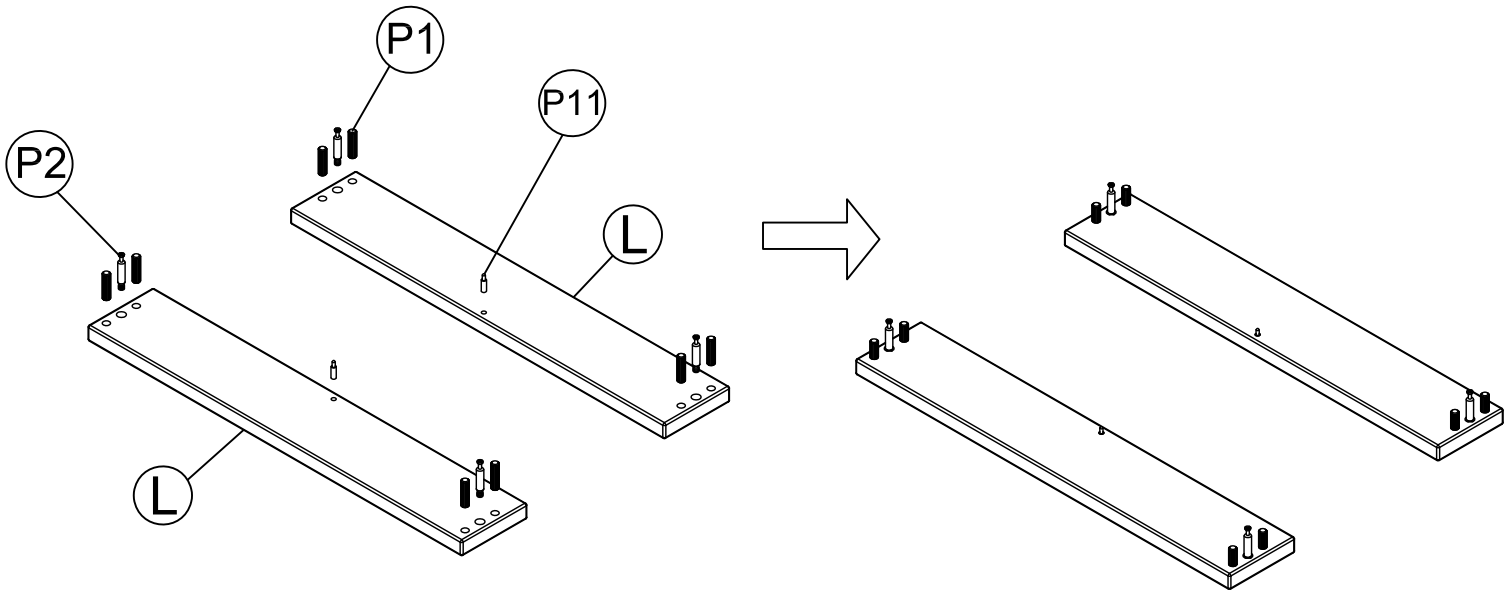

Stage 14

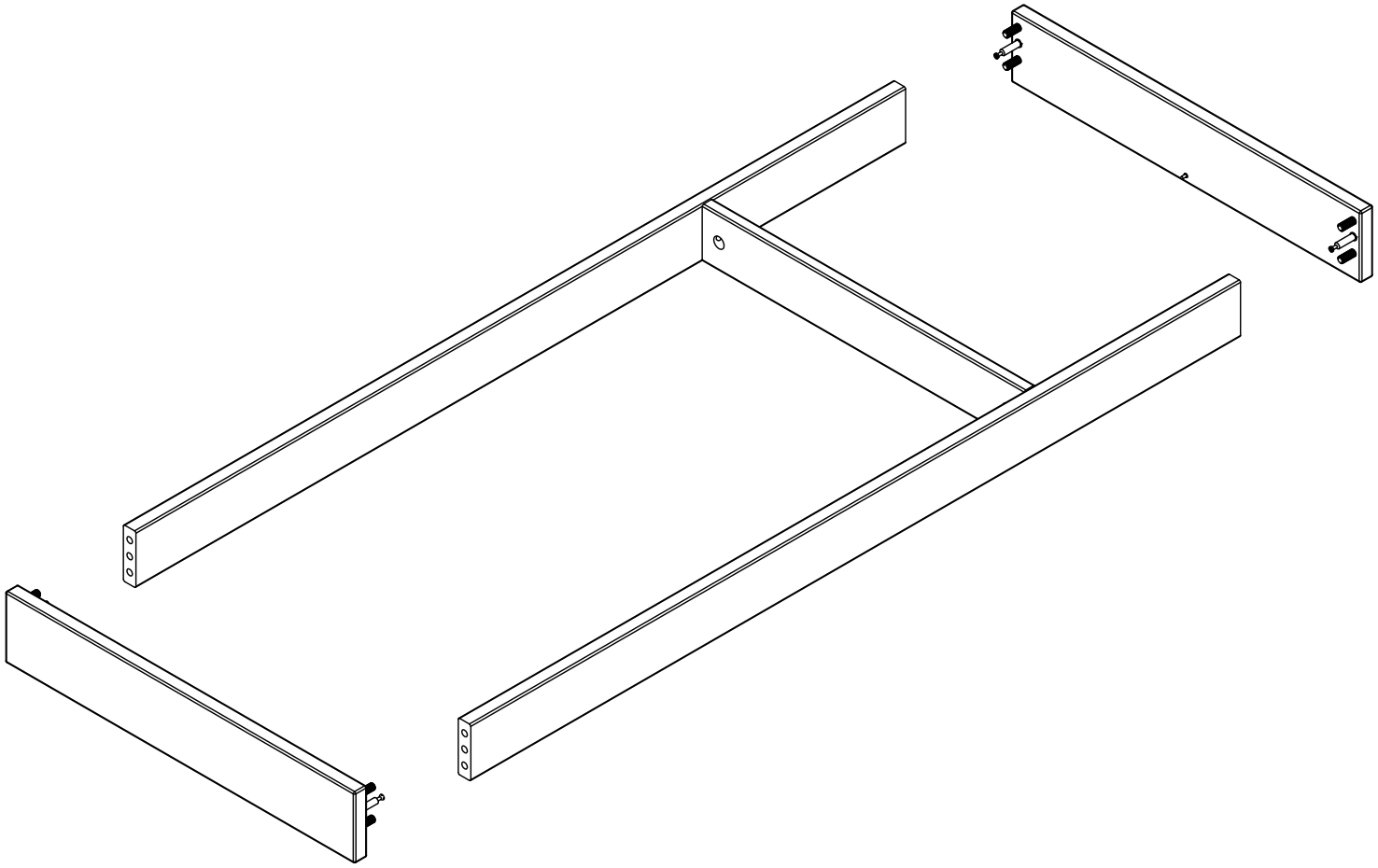

Stage 15

P3: Ø15*12mm=4

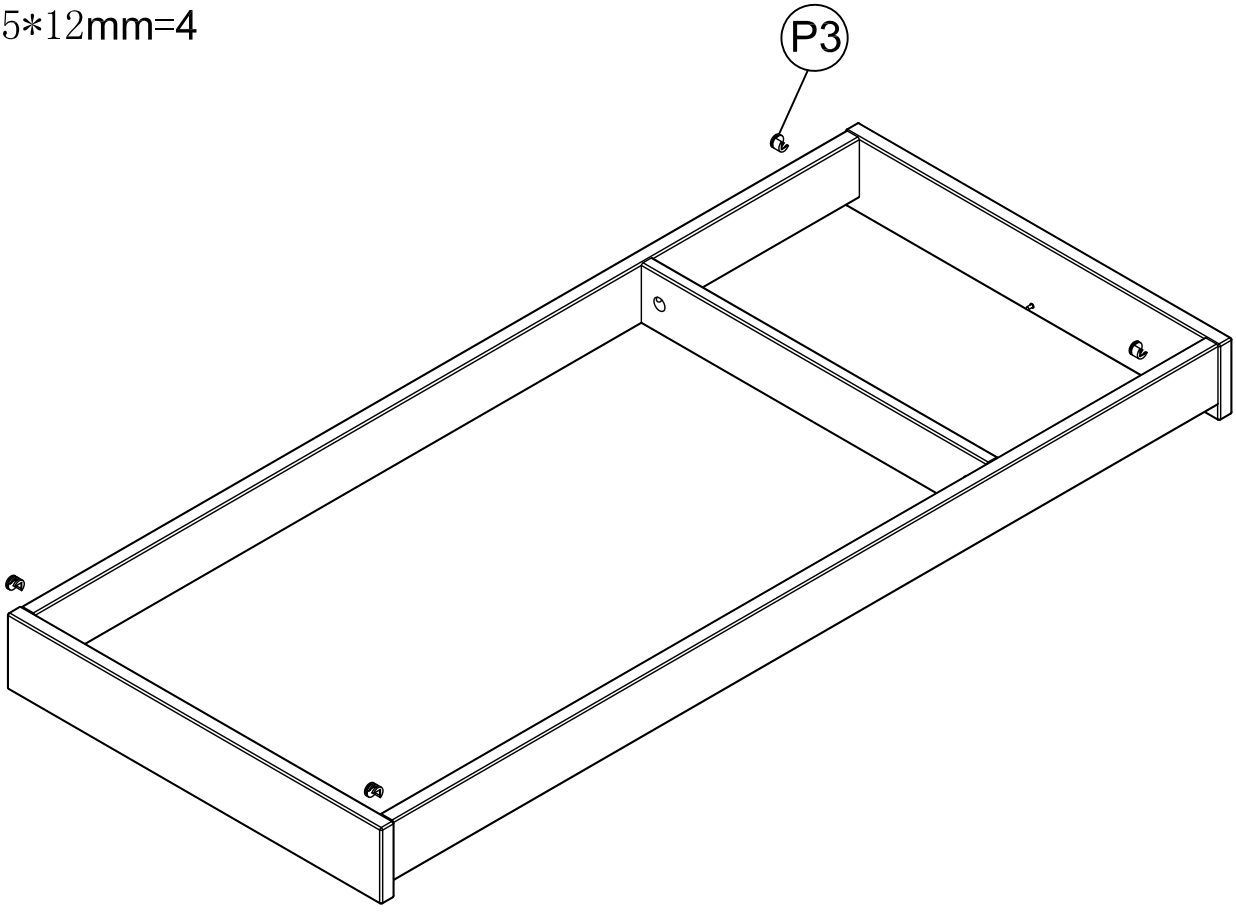

Stage 16

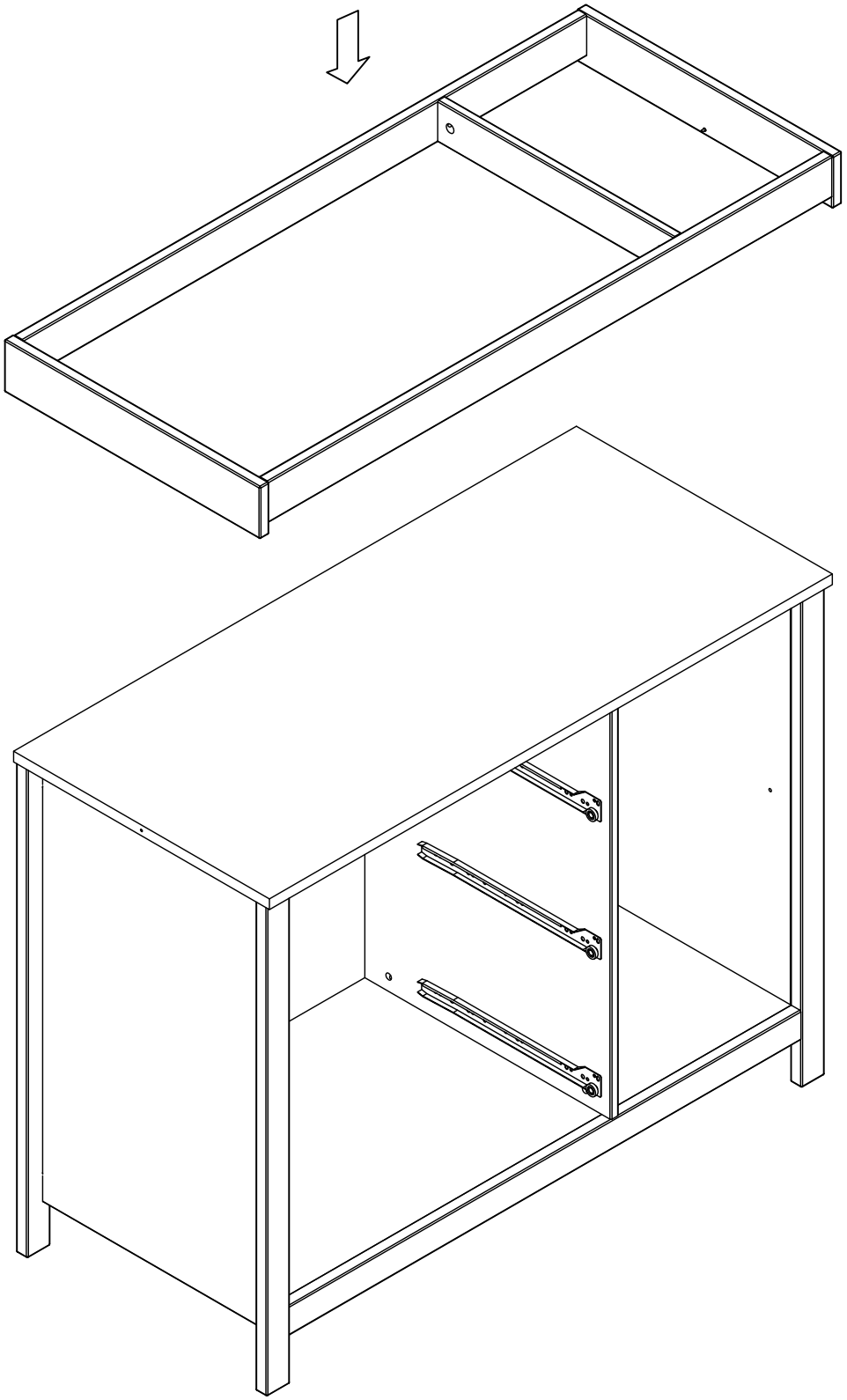

Stage 17

P15: ϕ5*18=4

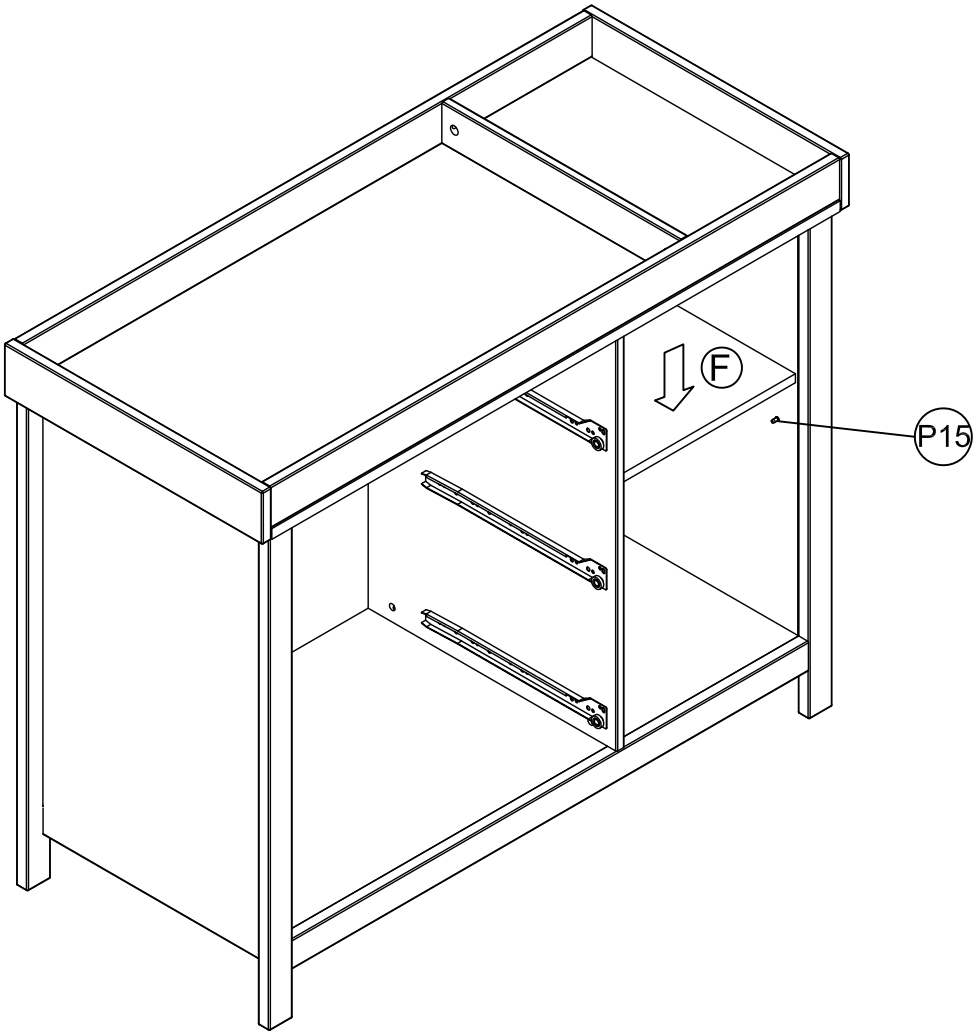

Stage 18

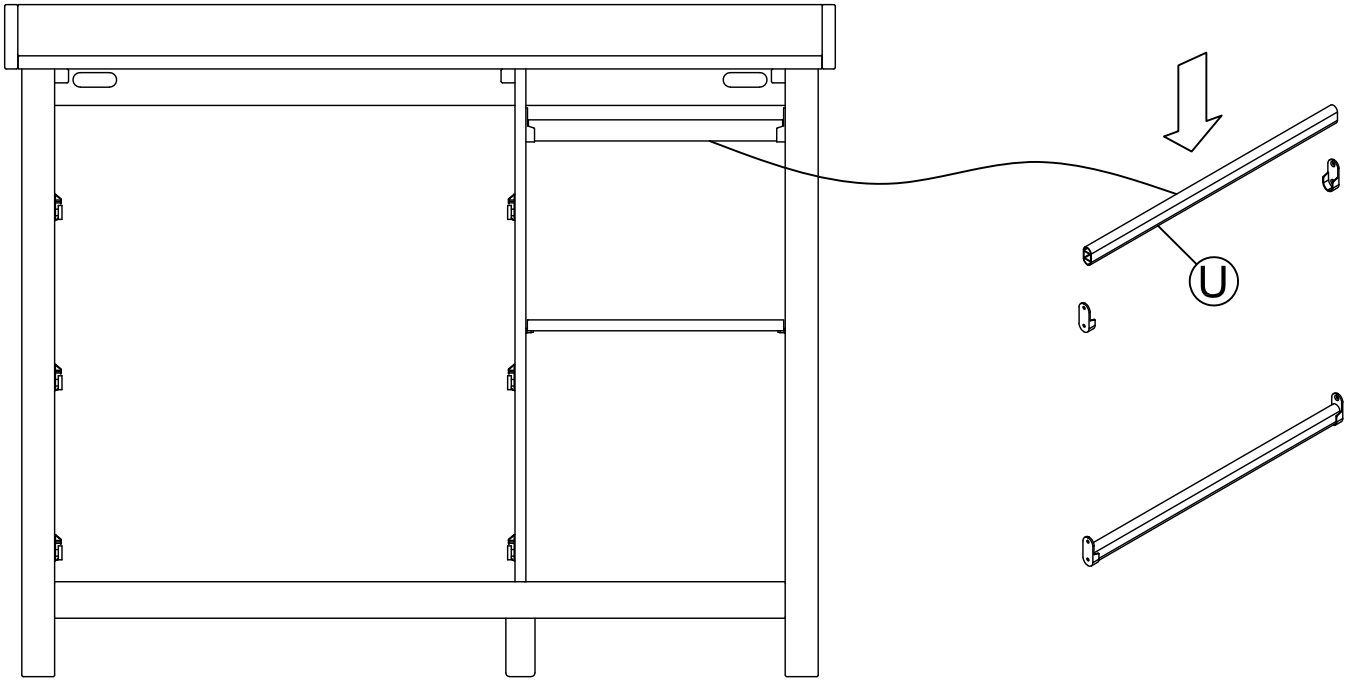

Stage 19

P1:ø8*30=2x3=6

P2: M6*24=4x3=12

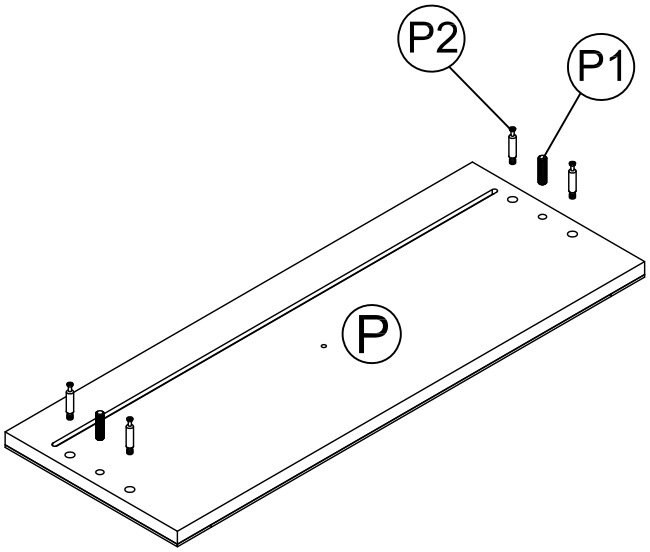

pcs x 3

Stage 20

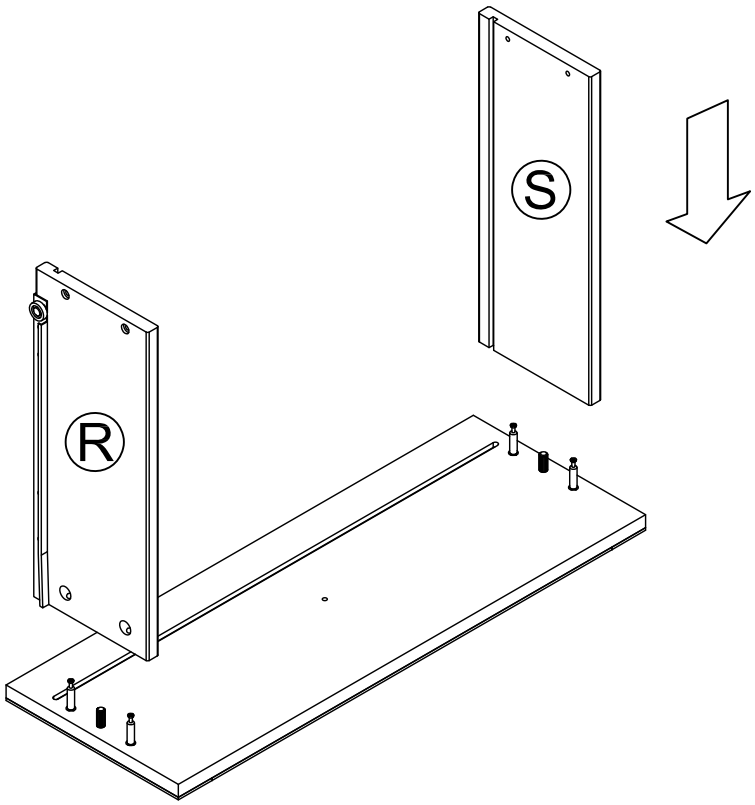

pcs x 3

Stage 21

P3: Ø15*12mm=4x3=12

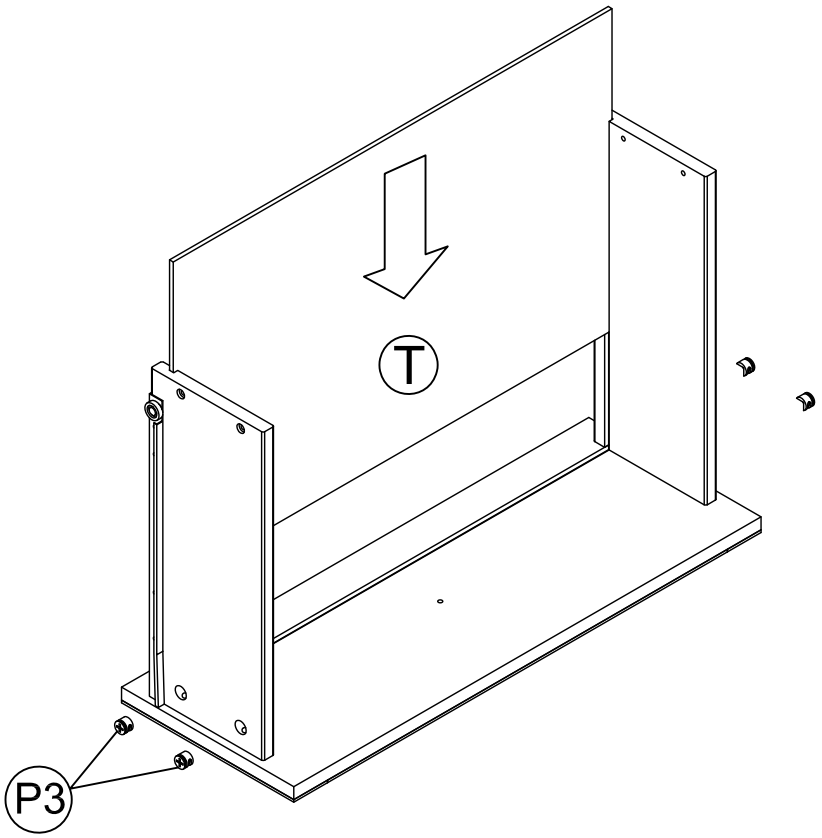

pcs x 3

Stage 22

P5: Ø8*4*45=4x3=12

P6: Ø9*9=4x3=12

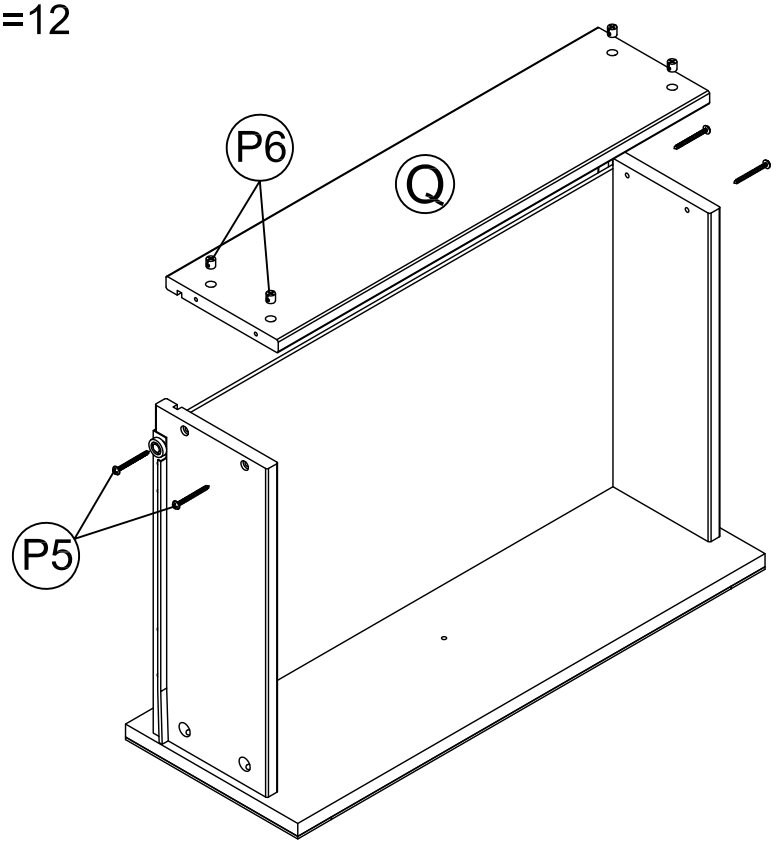

pcs x 3

Stage 23

P12: 金属拉手=1x3=3

P13: M4*22=1x3=3

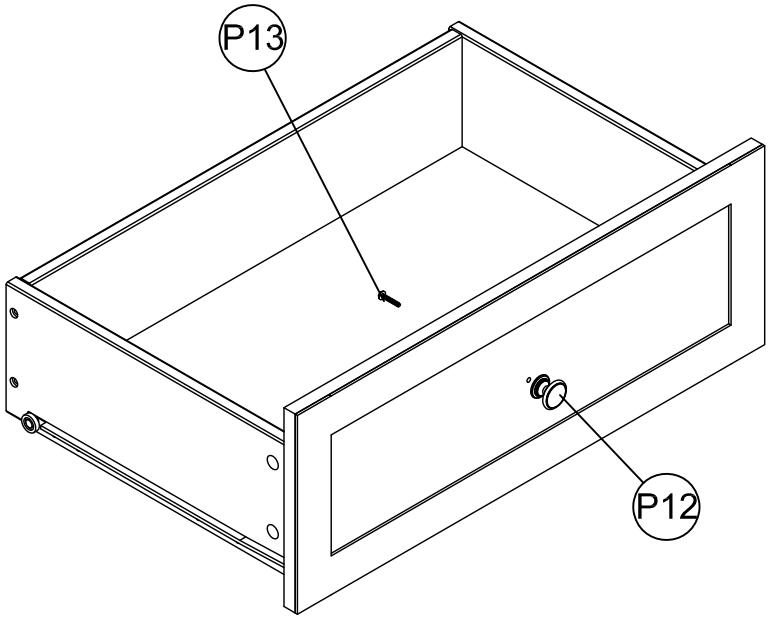

pcs x 3

Stage 24

