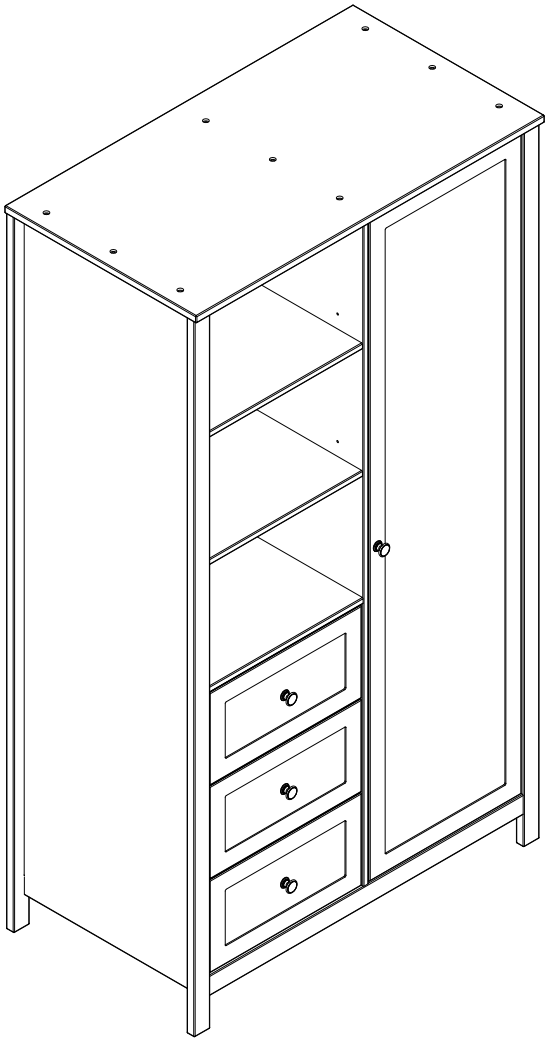

产品组立五金索引表(五金包)

代码	名称	规格	数量	备注
P1	木榫	φ8*30	28	
P2	三合一连接杆	M6*24mm	19	
P3	三合一偏心轮	直径15mm	19	
P4	圆头自攻丝大帽	φ9.5*3.5*15	33	
P5	挂衣杆底座		4	
P6	平头自攻丝	φ7*3.5*14	8	
P7	铁销	φ4*30	4	
P8	积木螺丝	φ13*6.5*50	9	
P9	扇纹斜角尖头螺杆	φ13*M6*50	6	
P10	扇纹斜角尖头螺杆	φ13*M6*25	8	
P11	下拉档塑料五金	R10*15*10	4	
P12	门铰链	35杯	3	
P13	平头自攻丝	φ7*3.5*16	18	
P14	磁碰		2	
P15	磁碰片		2	
P16	平头自攻丝	φ5.8*3*15	8	
P17	金属拉手	φ30*24	4	
P18	圆头拉手丝	M4*22	3	
P19	圆头拉手丝	M4*25	1	
P20	十字型横孔螺母	Ø10*M6*13	2	
P21	圆柱形搁板托	φ5*18	8	
P22	圆头自攻丝	φ8*4*45	12	
P23	塑料连接件	φ9*9	12	
P24	圆头自攻丝（防倾倒）	φ10*3.5*18	2	
	垫片（防倾倒）	φ16*φ7*1	2	
	尼龙织带（防倾倒）	210*25mm	2	
P25	L型内六角扳手	M4*106（球型）	1	

产品组立五金索引表(包装)

代码	名称	规格	数量	备注
S	挂衣杆	长435mm	2	

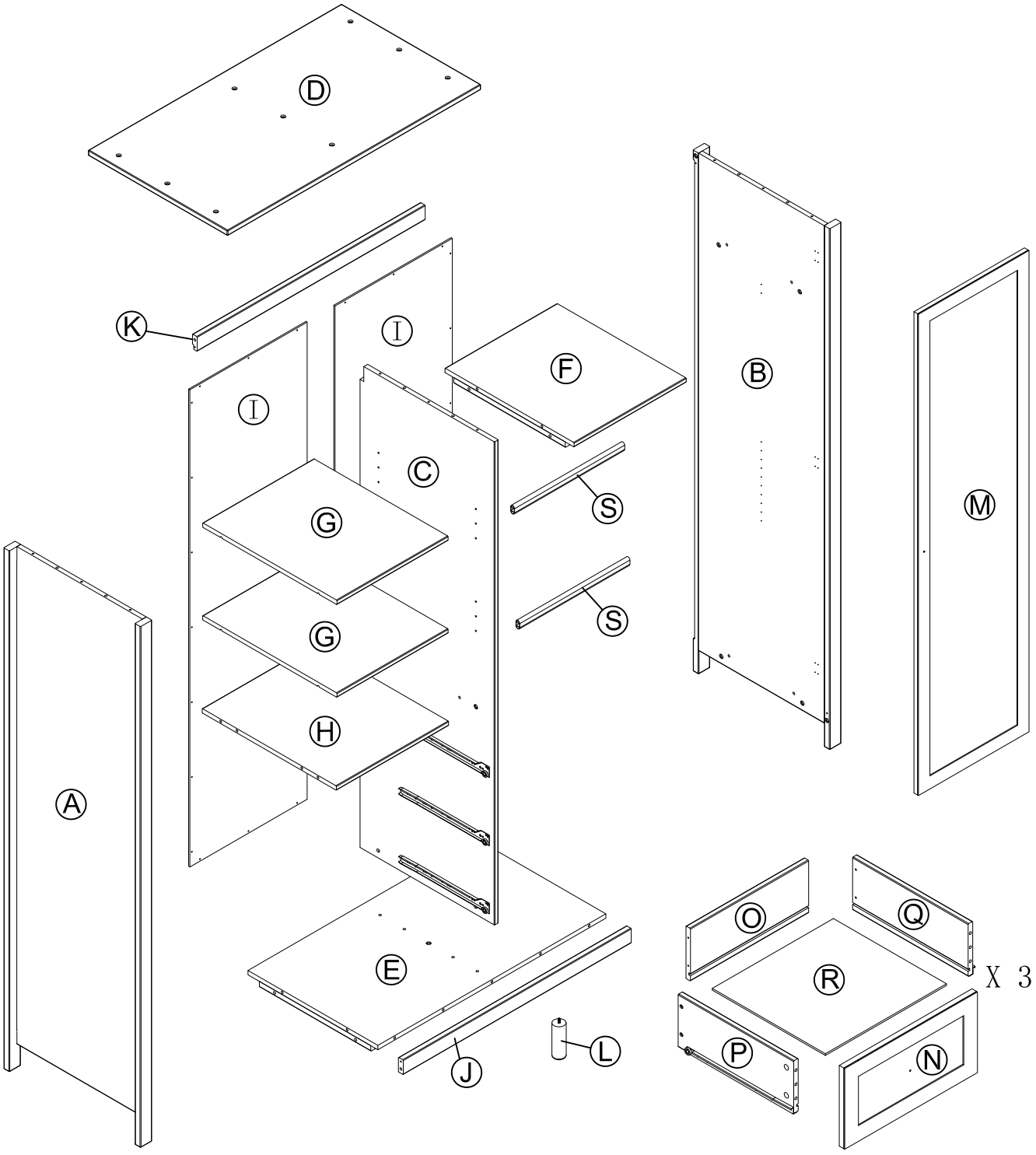
D
K
I
I
F
B
M
C
S
G
S
G
H
A
E
J
L
O
Q
R
X 3
P
N

Stage 1

P1: ϕ8*30=2
P2: M6*24=3
P3: Ø15*12mm=4

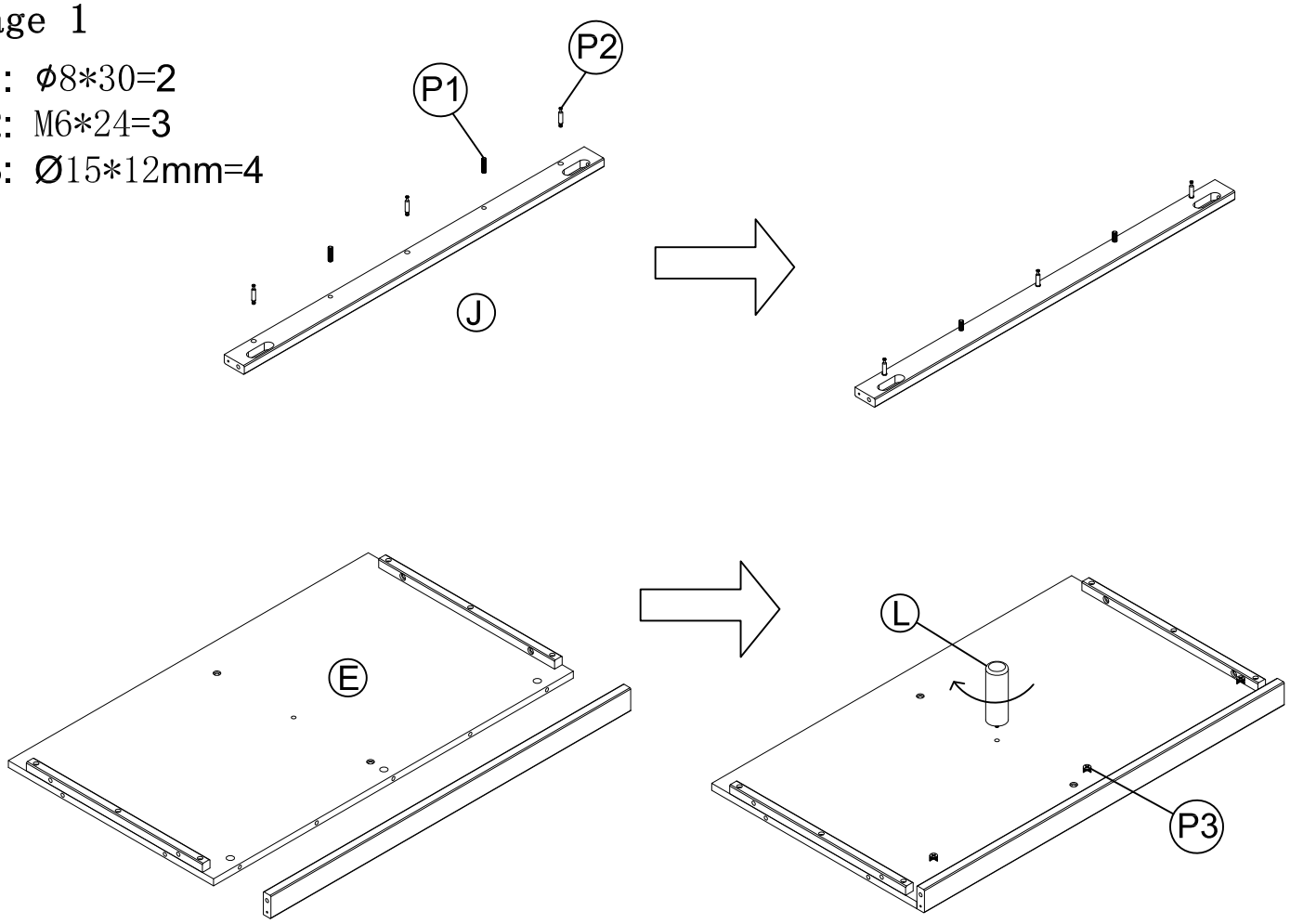

Stage 2

P1: ϕ8*30=2
P2: M6*24=2

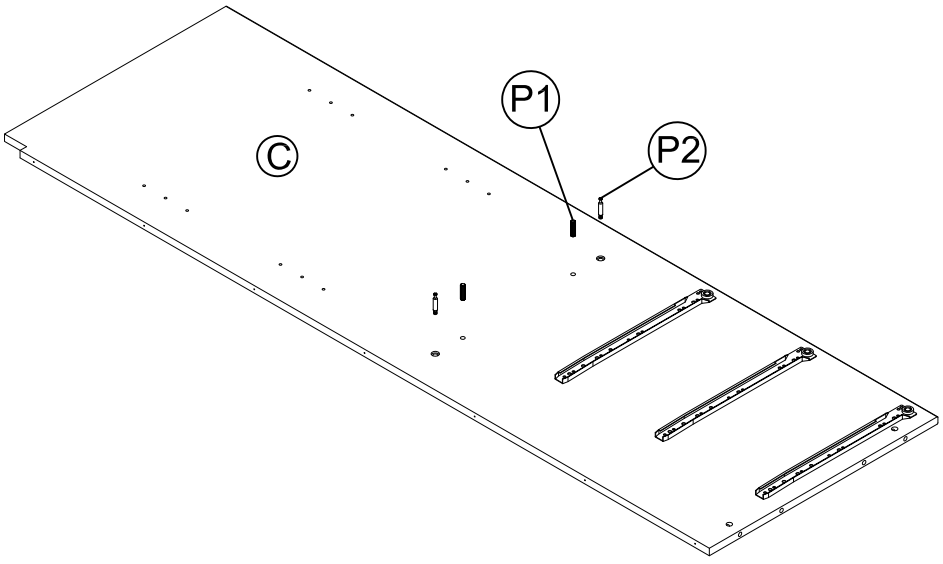

Stage 3

P1: φ8*30=4
P5: 挂衣杆底座=2
P6: Ø7*3.5*14=4
P14: 磁碰=2
P16: Ø5.8*3*15=4

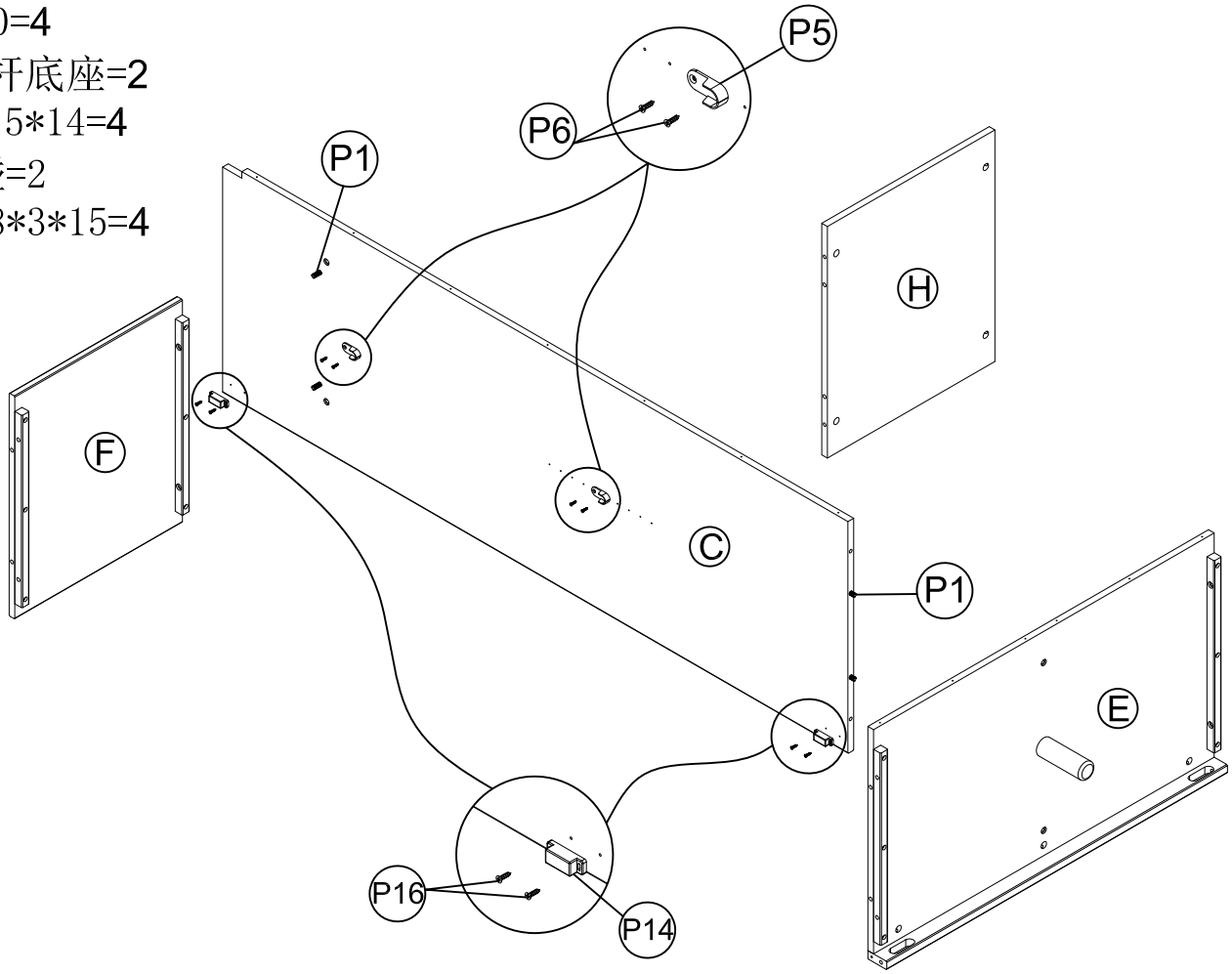

Stage 4

P3: Ø15*12mm=2
P9: φ13*M6*50=2
P10: φ13*M6*25=2
P20: Ø10*M6*13=2

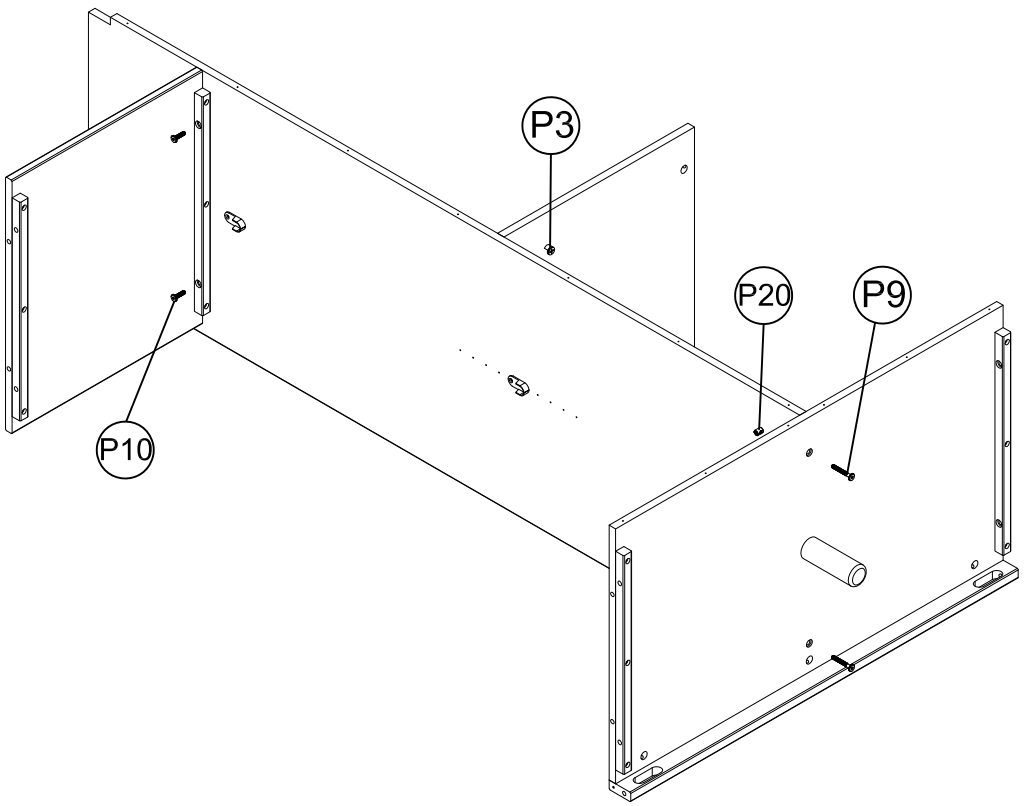

Stage 5

P1: φ8*30=4
P2: M6*24=2
P7: φ4*30=2

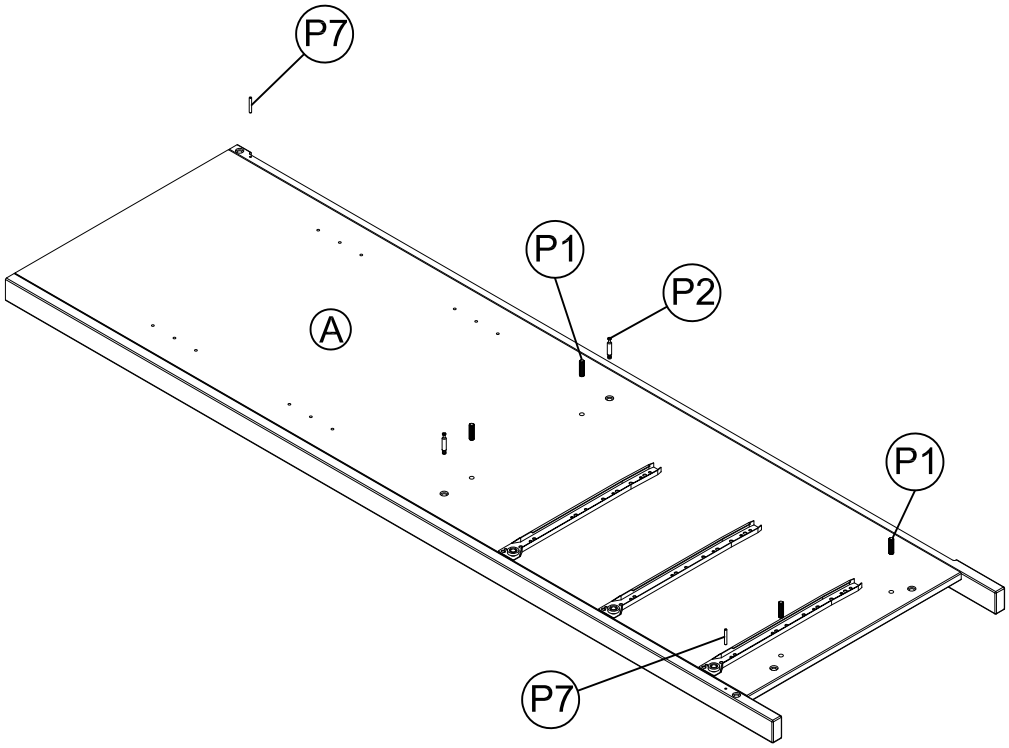

Stage 6

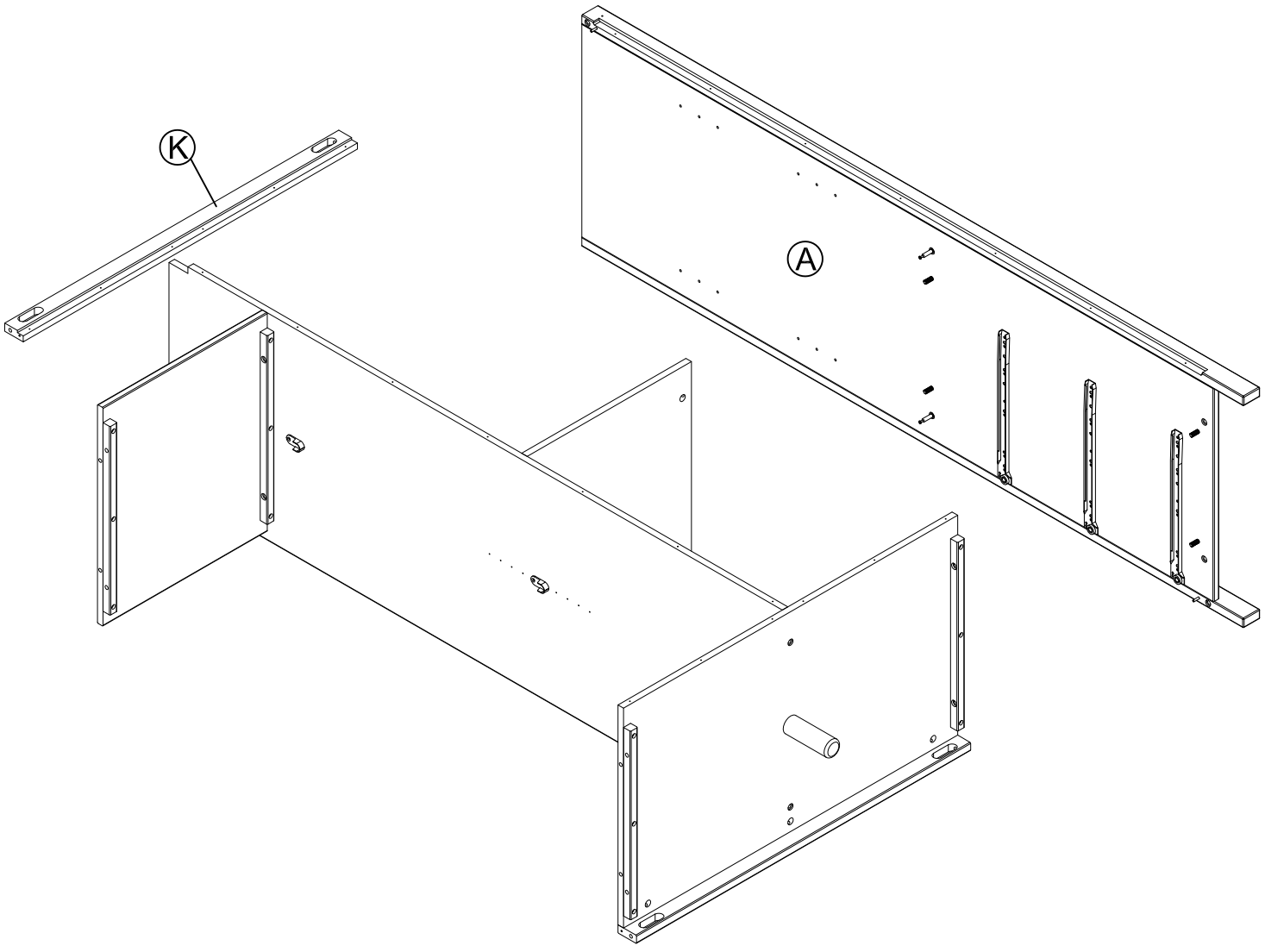

Stage 7

P3: Ø15*12mm=2
P9: ϕ13*M6*50=2
P10: ϕ13*M6*25=2
P11: R10*15*10=2

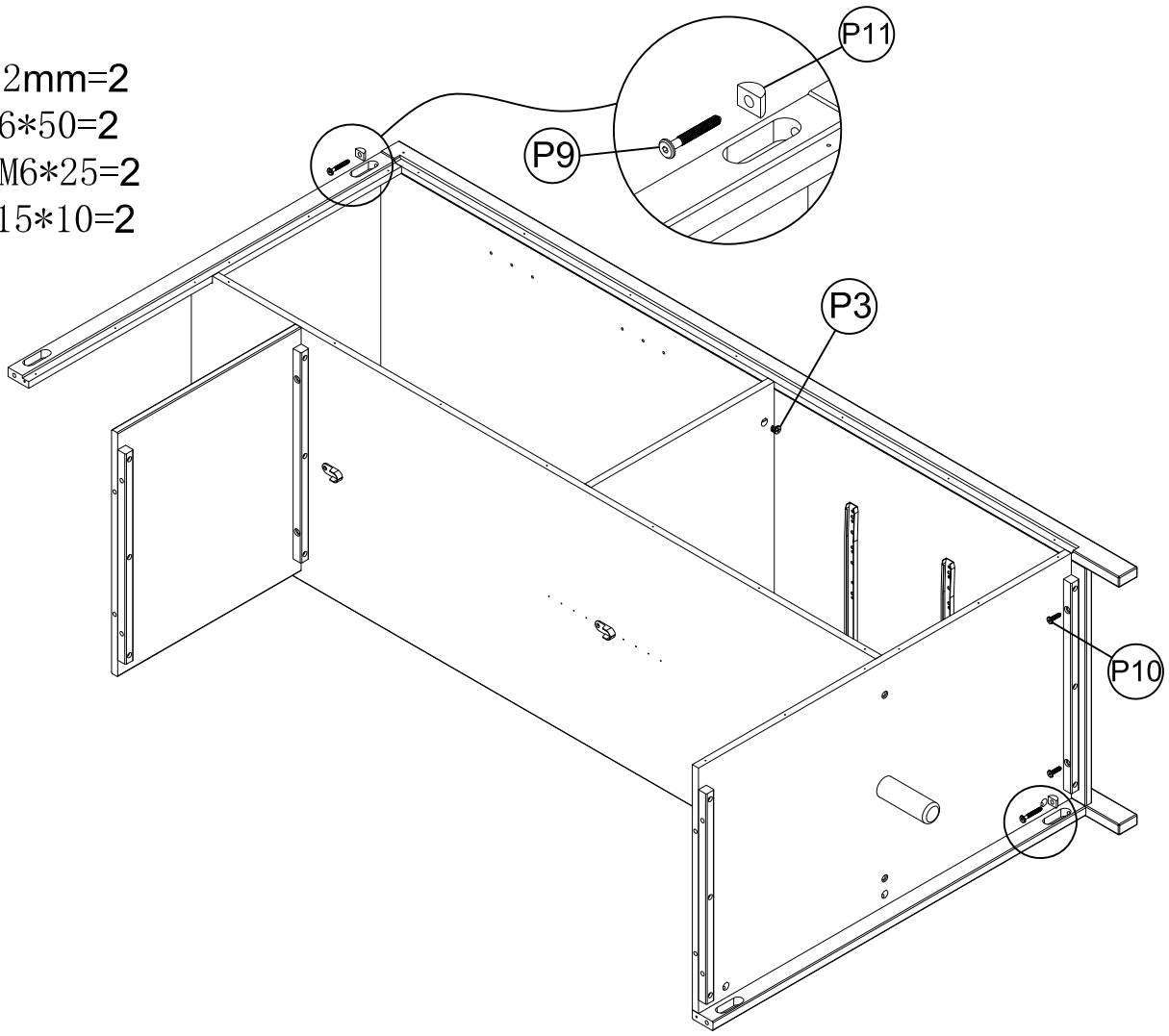

Stage 8

P5: 挂衣杆底座=2
P6: Ø7*3.5*14=4

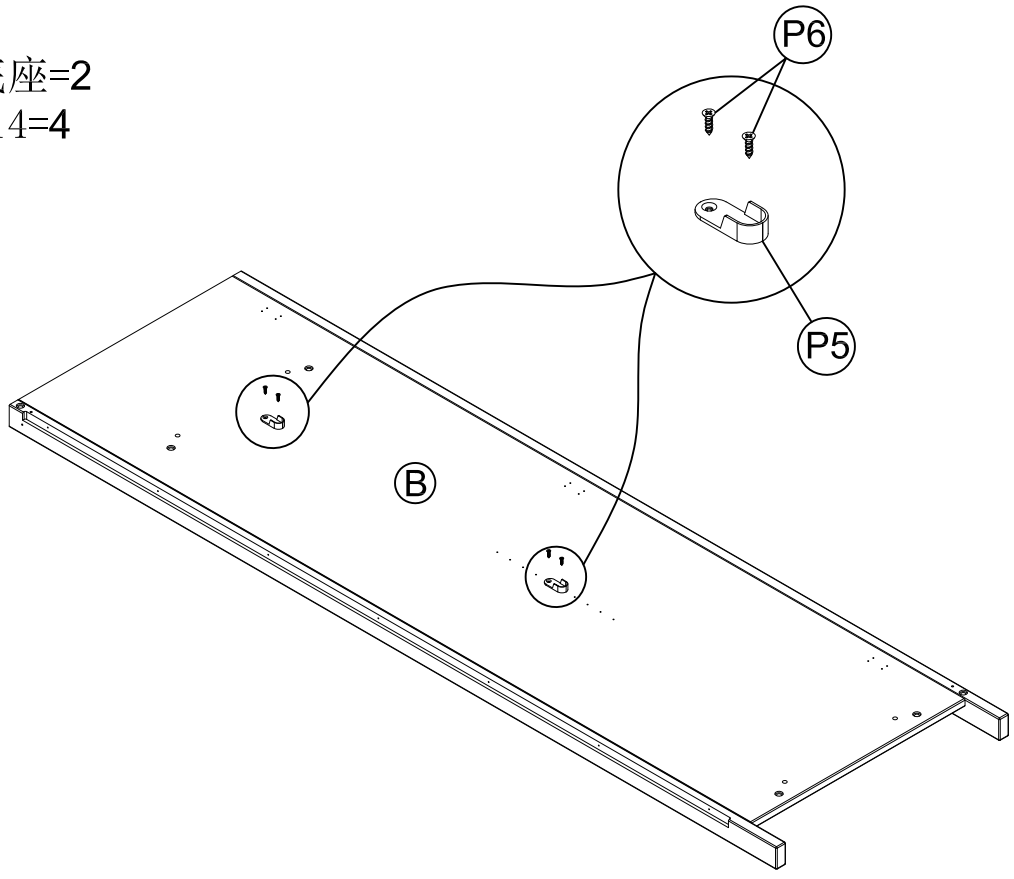

Stage 9

P1: ϕ8*30=4

P7: ϕ4*30=2

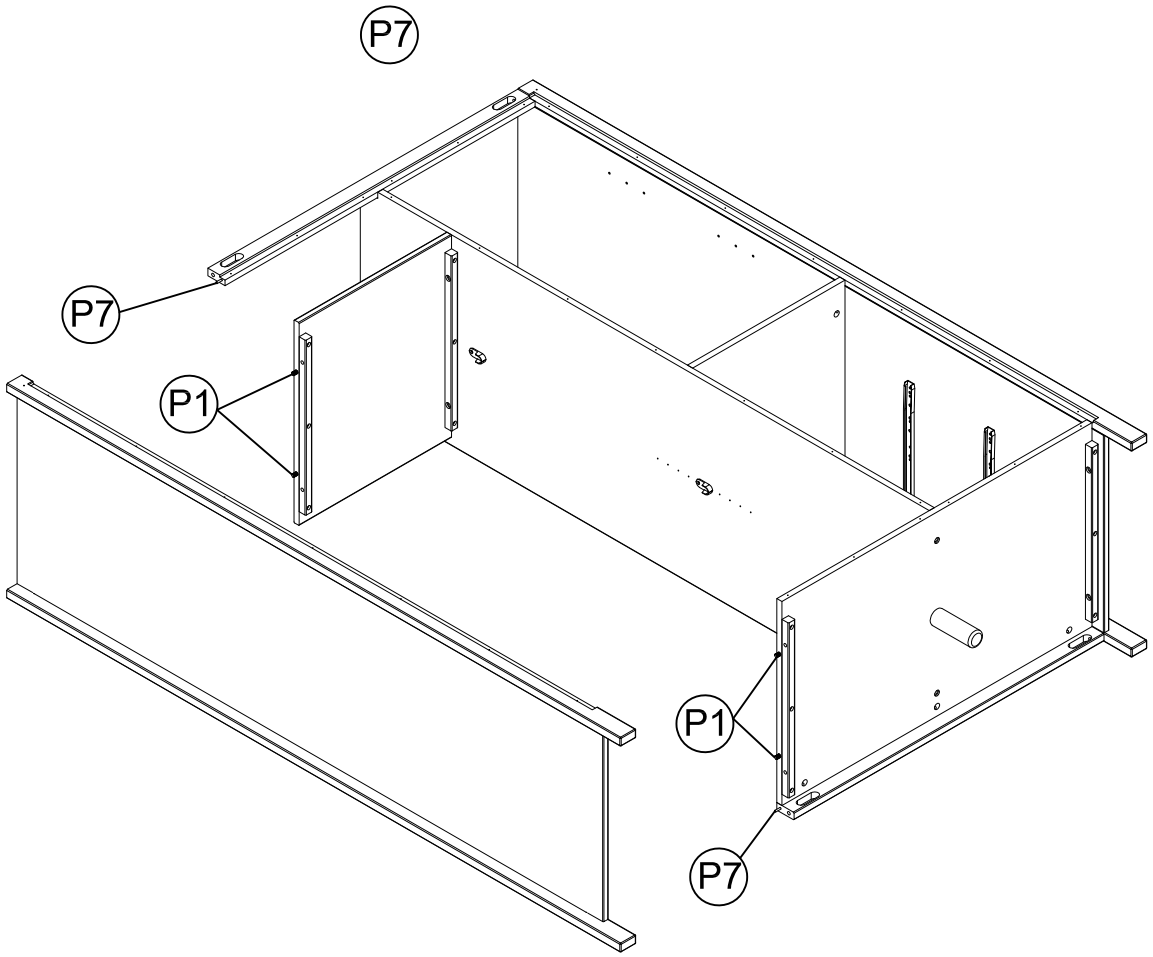

Stage 10

P9: ϕ13*M6*50=2

P10: ϕ13*M6*25=4

P11: R10*15*10=2

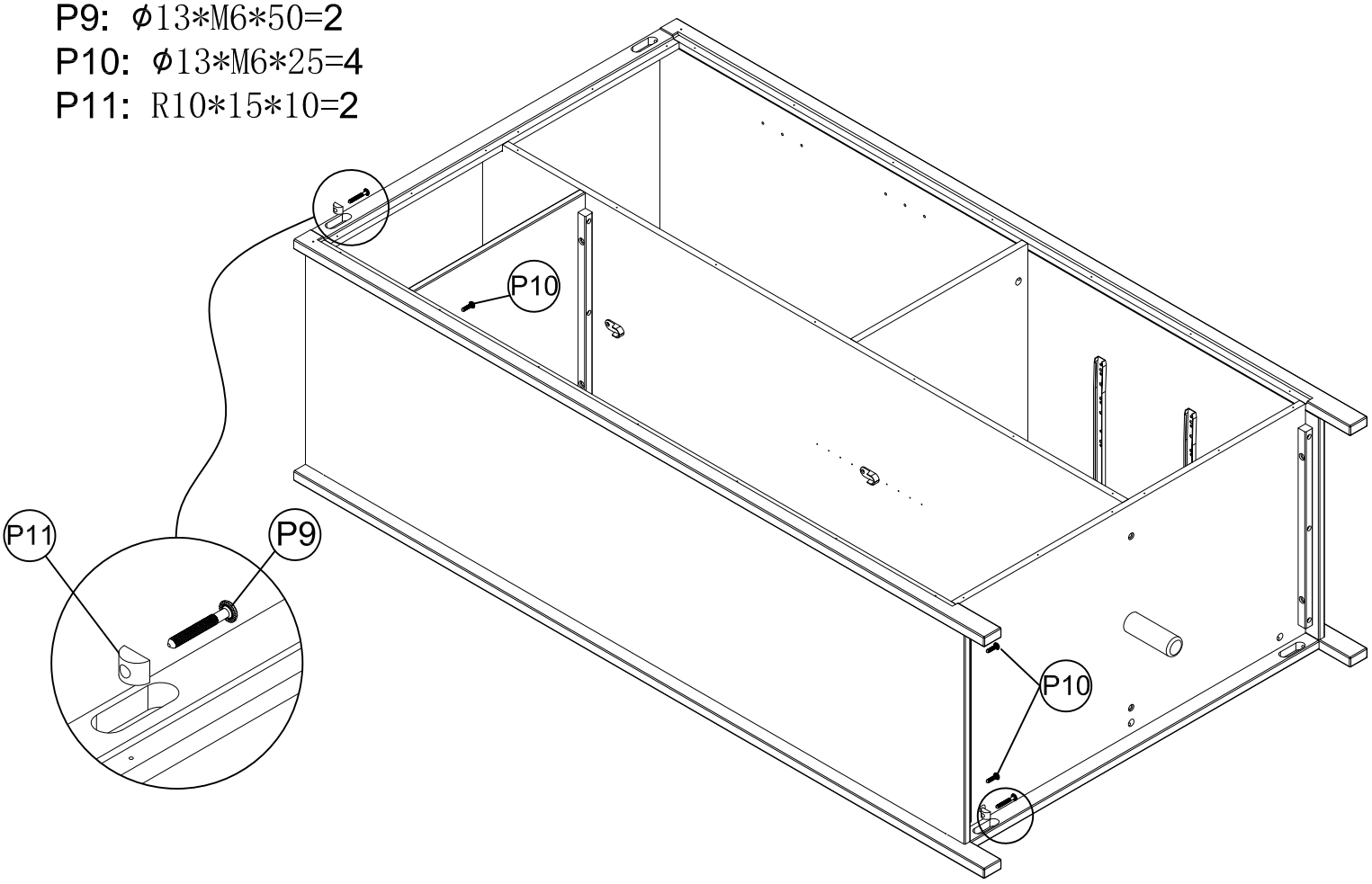

Stage 11

P4: ϕ9.5*3.5*15=33

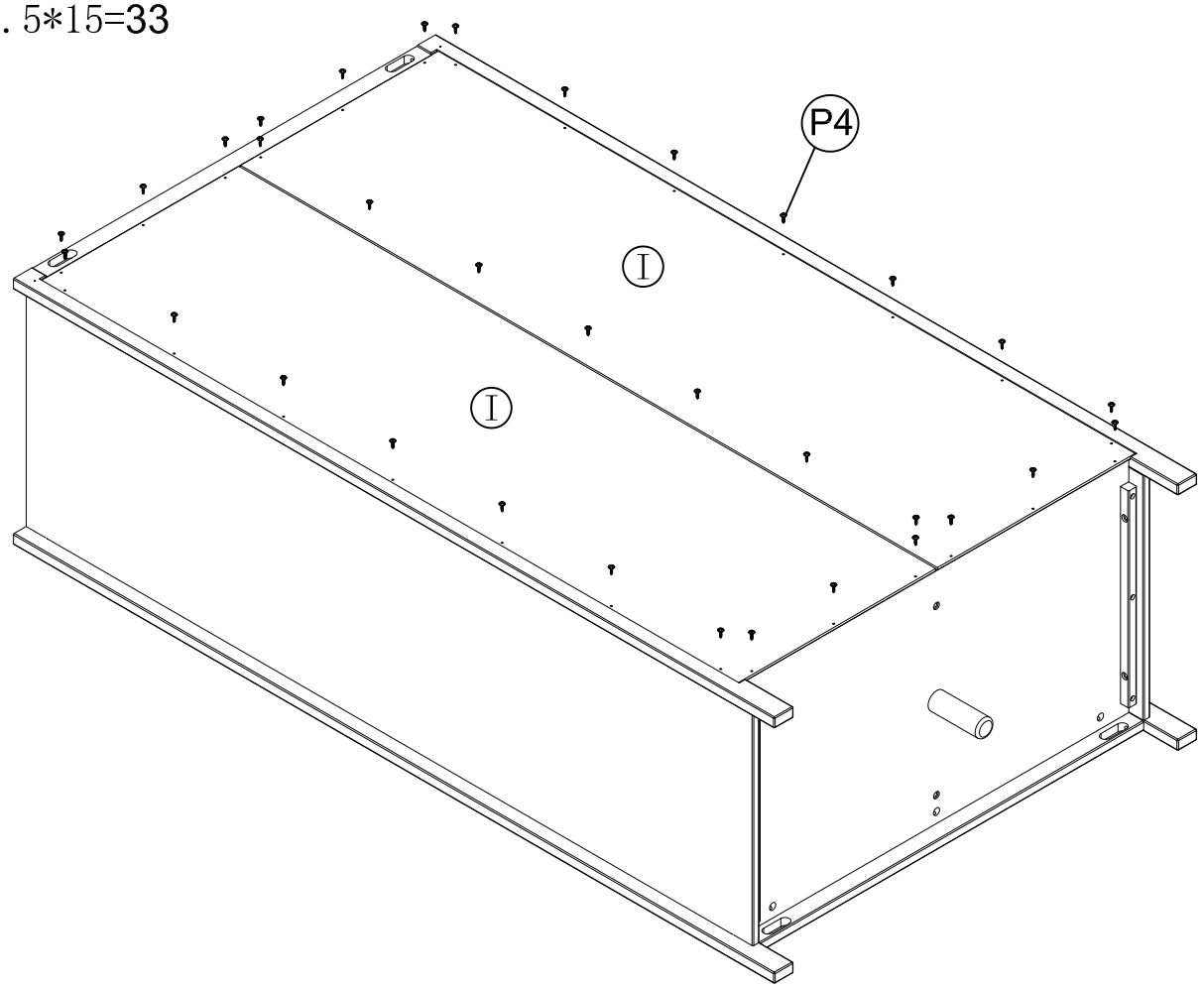

Stage 12

P1: ϕ8*30=6

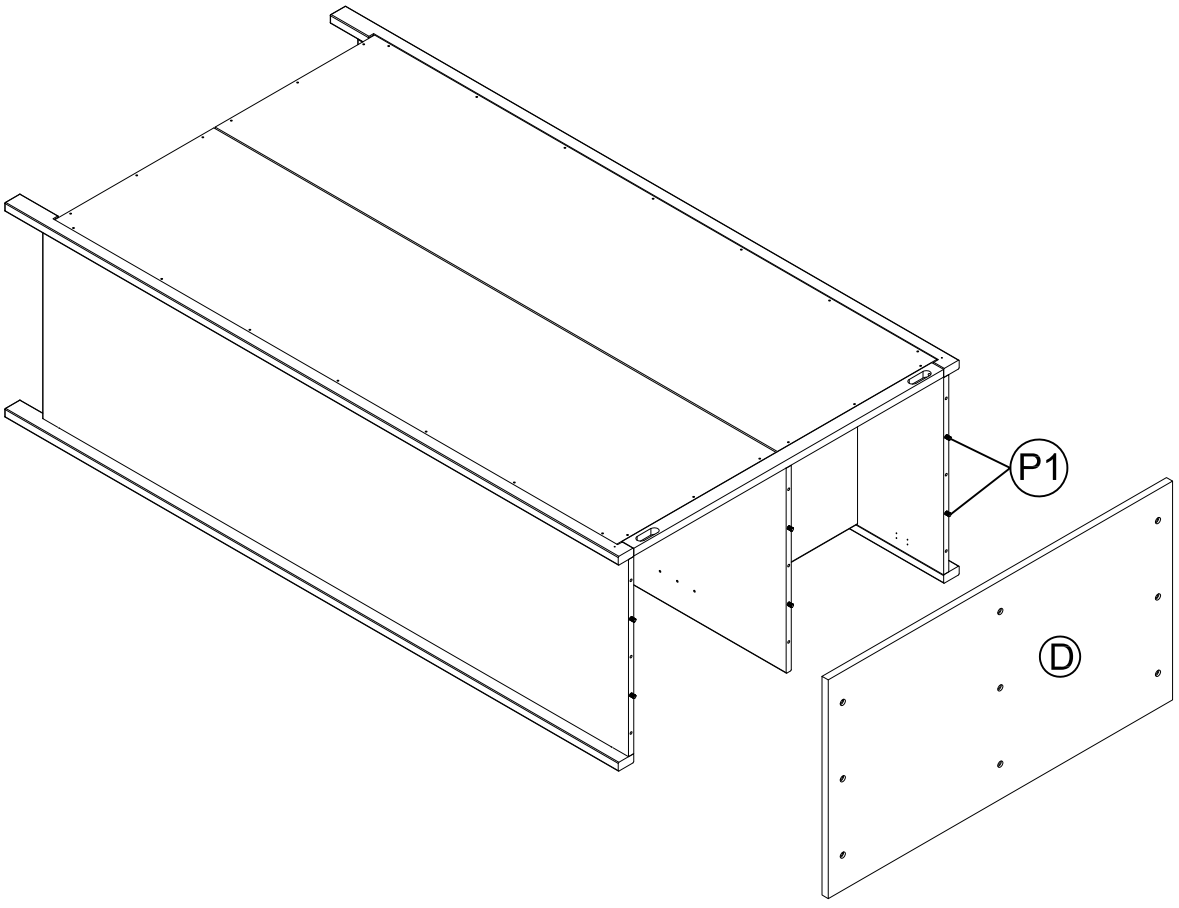

Stage 13

P8: ϕ13*6.5*50=9

P24: ϕ10*5*16=2

ϕ16*ϕ7*1=2

210*25=2

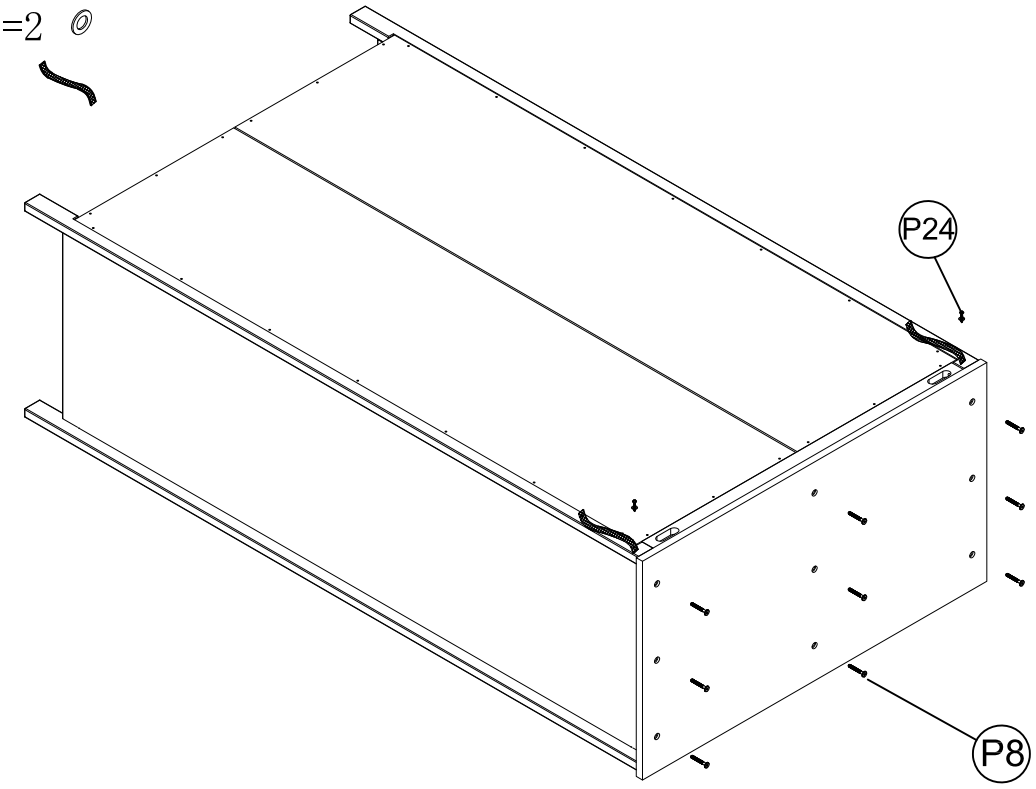

Stage 14

P21: ϕ5*18=8

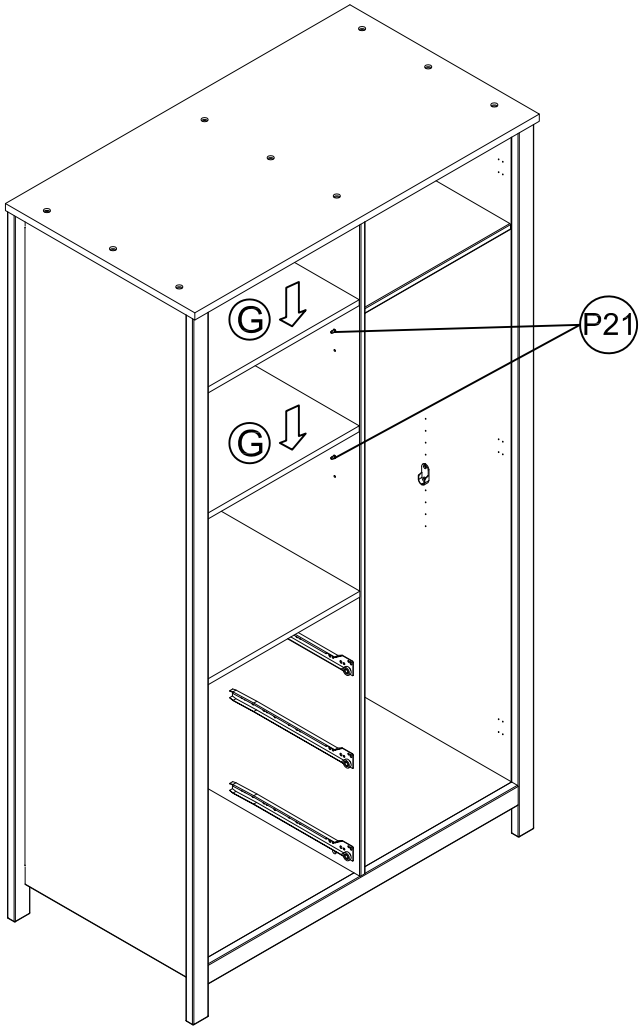

Stage 15

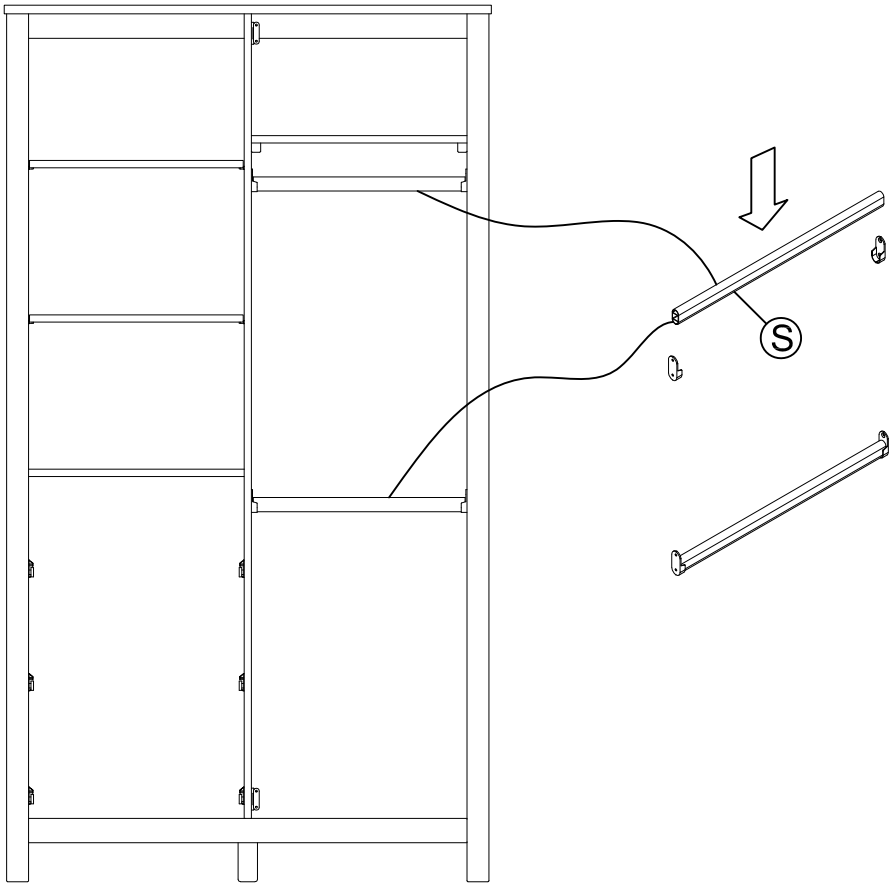

Stage 16

P12: 门铰链=3
P13: ϕ7*3.5*16=2x3=6
P15:磁碰片=2
P16: Ø5.8*3*15=4

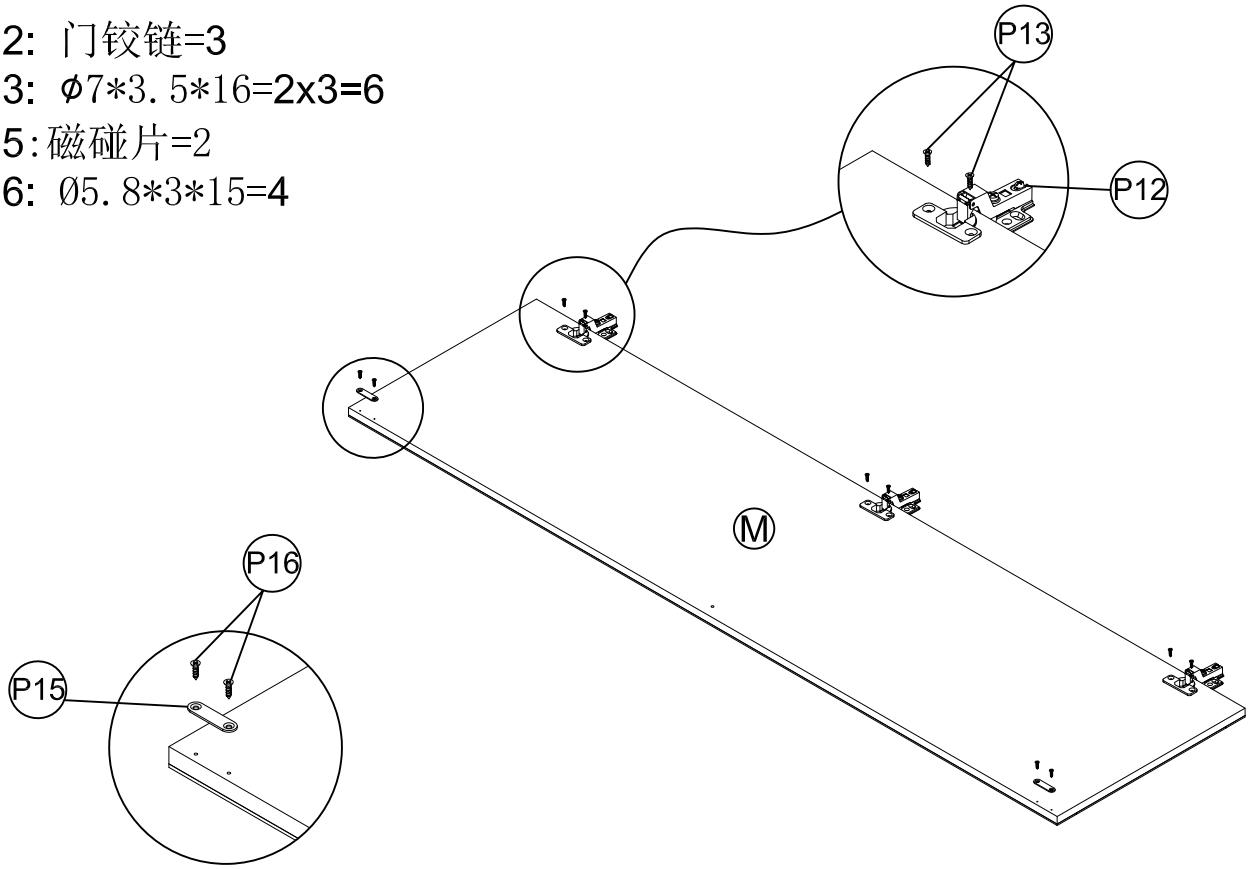

Stage 17

P13: ⌀7*3.5*16=4x3=12

P17: 金属拉手=1

P19: M4*25=1

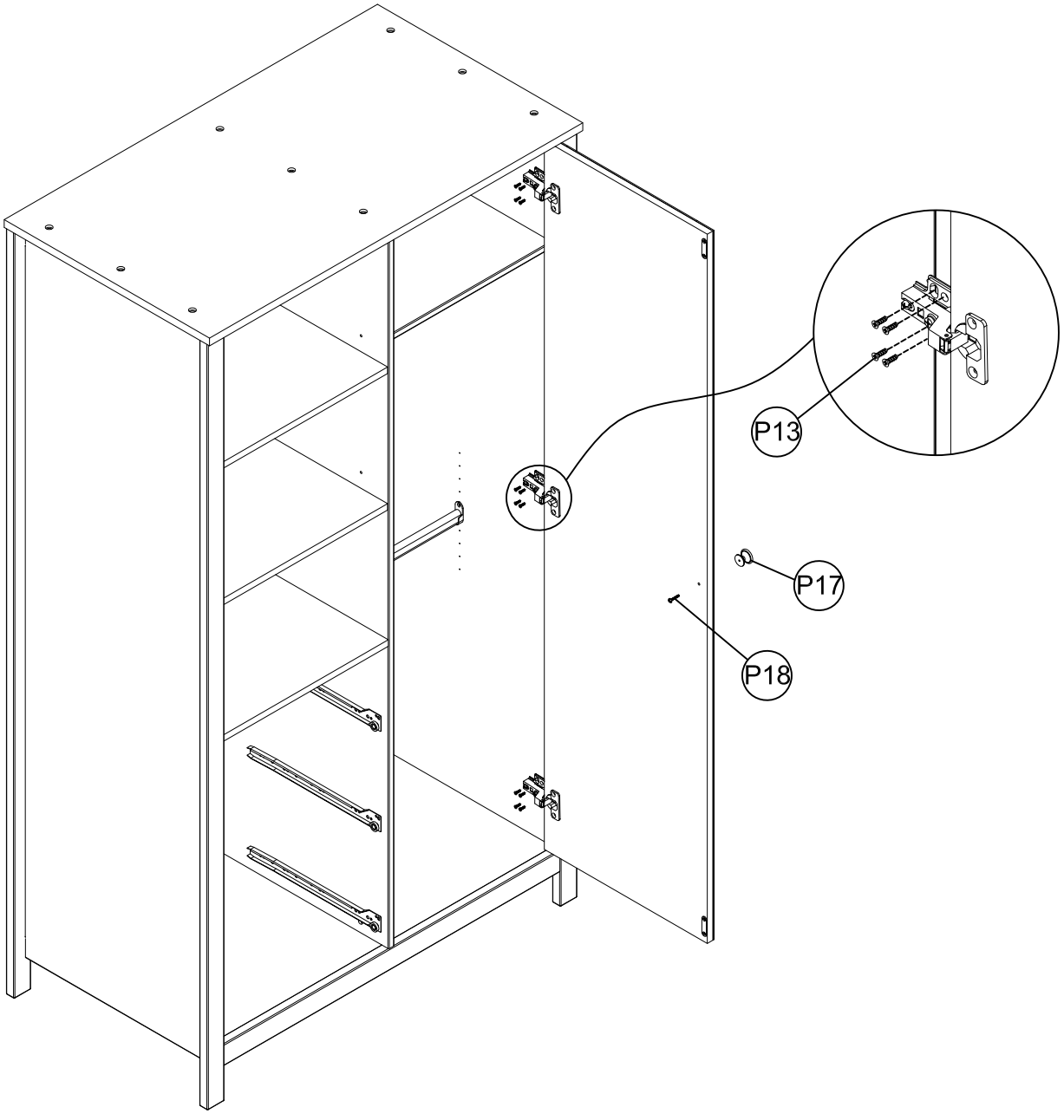

Stage 18

P1:ø8*30=2x3=6

P2: M6*24=4x3=12

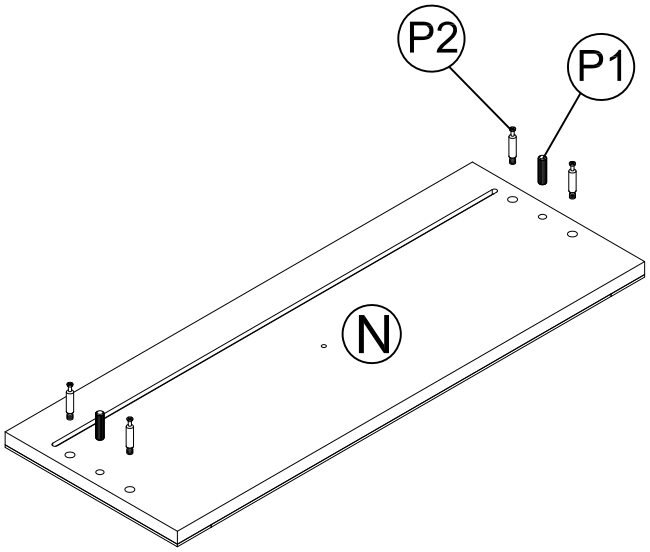

pcs x 3

Stage 19

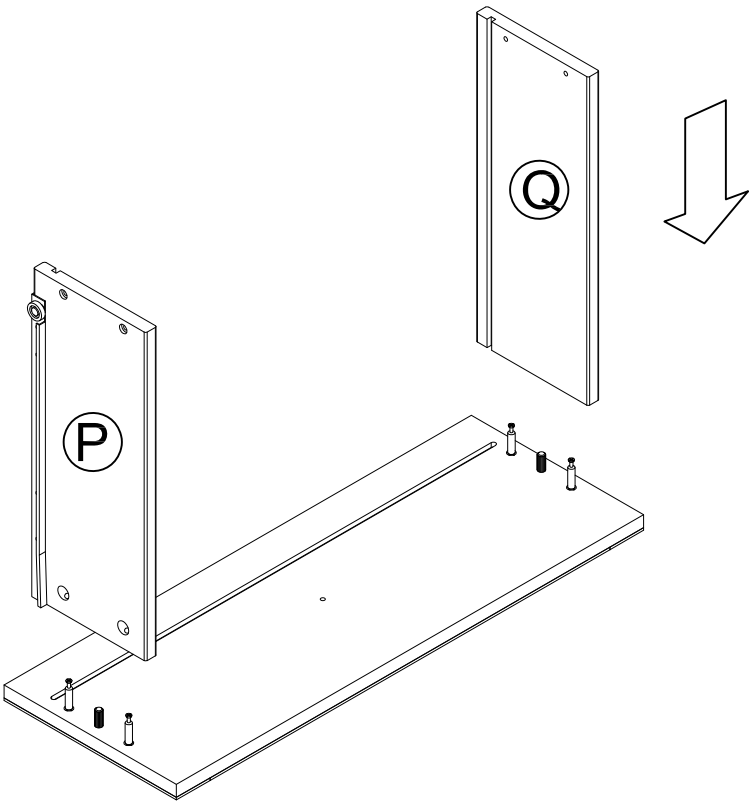

pcs x 3

Stage 20

P3: Ø15*12mm=4x3=12

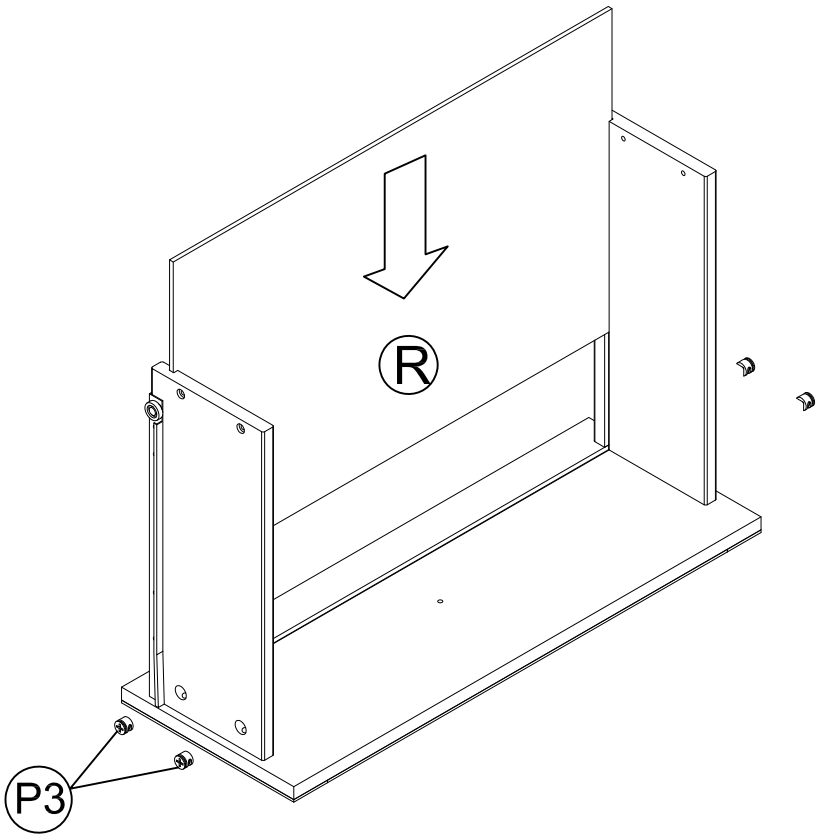

pcs x 3

Stage 21

P22: Ø8*4*45=4x3=12

P23: Ø9*9=4x3=12

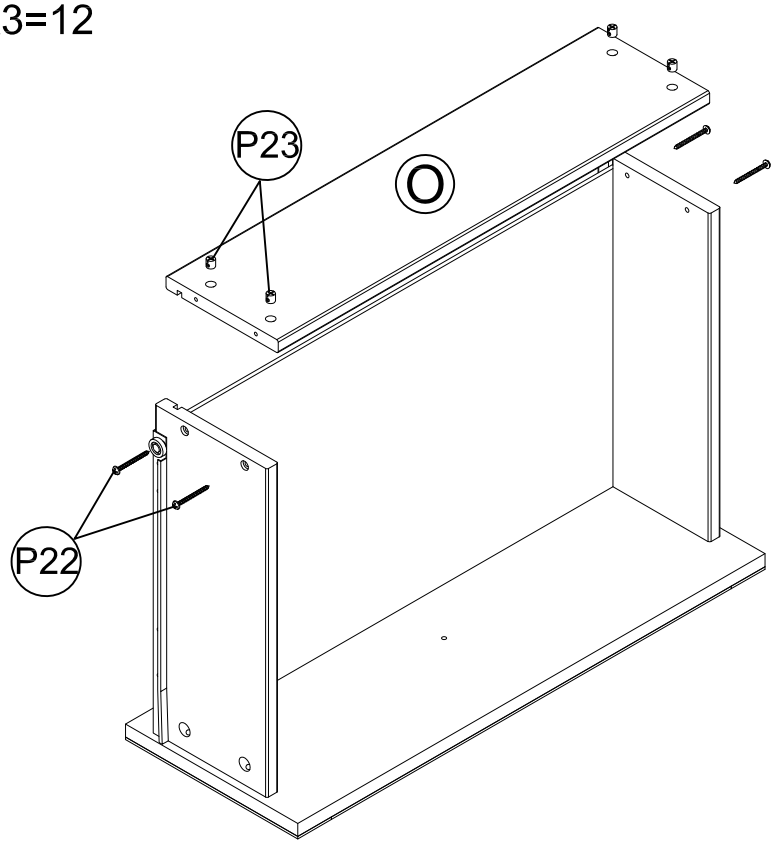

pcs x 3

Stage 22

P12: 金属拉手=1x3=3

P13: M4*22=1x3=3

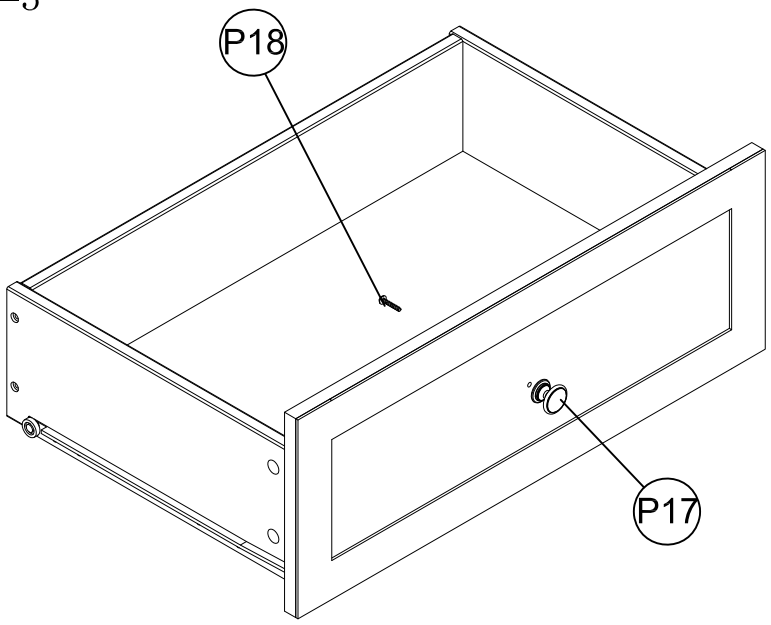

pcs x 3

Stage 23

